STOKA 1 – PODÉLNÝ PROFIL

KATASTRY
PARCELNÍ ČÍSLA
DRUH POVRCHU: propustek | neplodná půda | propustek | neplodná půda
VZDÁLENOSTI ŠACHET: 19.80 | 50.00 | 8.20 | 30.50 | 34.60 | 50.00 | 50.00
OZNAČENÍ ŠACHET: Š8, Š9, Š10, Š11, Š12, Š13, Š14, Š15
SMĚROVÉ POMĚRY

LEGENDA TYPŮ ČAR
PŮVODNÍ TERÉN
CHRÁNIČKA

MĚŘÍTKO 1:1000/100

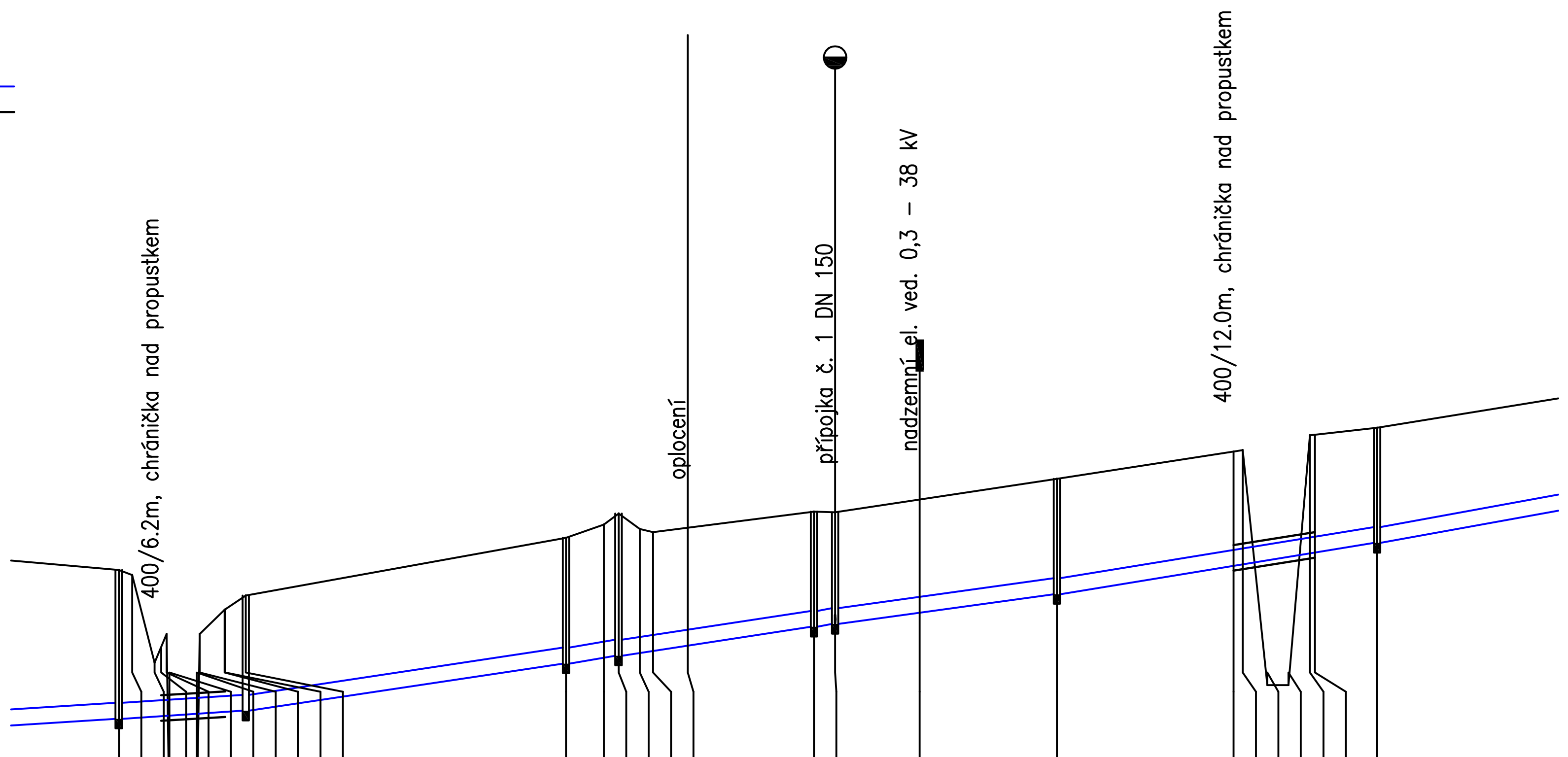

STANIČENÍ [km/m]	KÓTA PŮVODNÍHO TERÉNU	KÓTA DNA POTRUBÍ	HLOUBKA DNA POTRUBÍ	KÓTA VÝKOPU	HLOUBKA VÝKOPU
93.70	259.60	257.28	2.32	257.18	2.42
95.80	259.52	257.29	2.23	257.19	2.33
99.31	258.15	257.31	0.84	257.21	0.94
0.3					
0.30	258.39	257.32	1.07	257.22	1.17
1.17	258.60	257.32	1.28	257.22	1.38
1.60	255.71	257.33	−1.62	257.23	−1.52
5.90	255.71	257.35	−1.64	257.25	−1.54
6.31	258.60	257.36	1.24	257.26	1.34
10.24	258.98	257.38	1.60	257.28	1.70
10.30	258.98	257.38	1.60	257.28	1.70
13.50	259.20	257.40	1.80	257.30	1.90
63.50	260.10	258.14	1.96	258.04	2.06
69.40	260.31	258.23	2.08	258.13	2.18
71.70	260.48	258.26	2.22	258.16	2.32
75.02	260.24	258.31	1.93	258.21	2.03
77.10	260.19	258.34	1.85	258.24	1.95
82.50		258.42			
0.4					
2.20	260.51	258.71	1.80	258.61	1.90
5.50	260.50	258.75	1.75	258.65	1.85
18.70		258.93			
40.10	261.02	259.22	1.80	259.12	1.90
67.70	261.45	259.66	1.79	259.56	1.89
69.10	261.47	259.68	1.79	259.58	1.89
72.95	257.80	259.75	−1.95	259.65	−1.85
76.25	257.80	259.80	−2.00	259.70	−1.90
79.60	261.70	259.85	1.85	259.75	1.95
80.40	261.71	259.86	1.84	259.76	1.94
90.10	261.82	260.02	1.80	259.92	1.90
0.5					

KÓTA UPRAVENÉHO TERÉNU
KÓTA HRUBÝCH TERÉNNÍCH ÚPRAV
SROVNÁVACÍ ROVINA

PROFIL[mm]–MATERIÁL–DÉLKA[m]	SKLON[promile]–DÉLKA[m]	ULOŽENÍ	KAPACITNÍ PRŮTOK[l/s]–RYCHLOST[m/s]
	14.8–88.70		106.6–2.17
	13.5–37.90		101.5–2.07
	16.0–50.00		111.2–2.27
	17.8–100.00		117.7–2.40

NADZEMNÍ KŘÍŽENÍ PROPUSTKU Č. 1

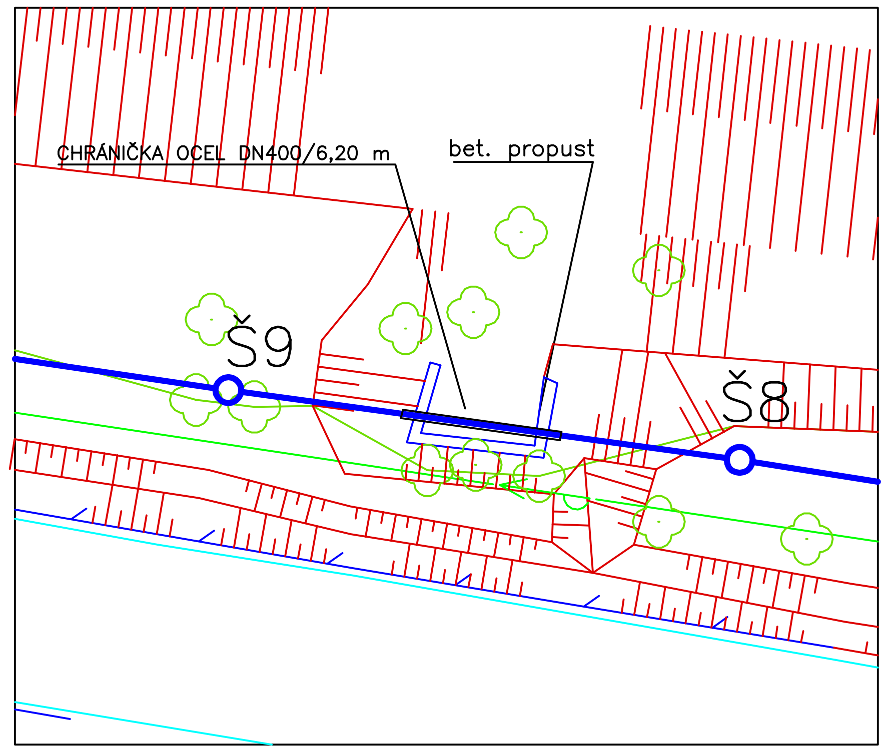

NADZEMNÍ KŘÍŽENÍ PROPUSTKŮ Č. 2

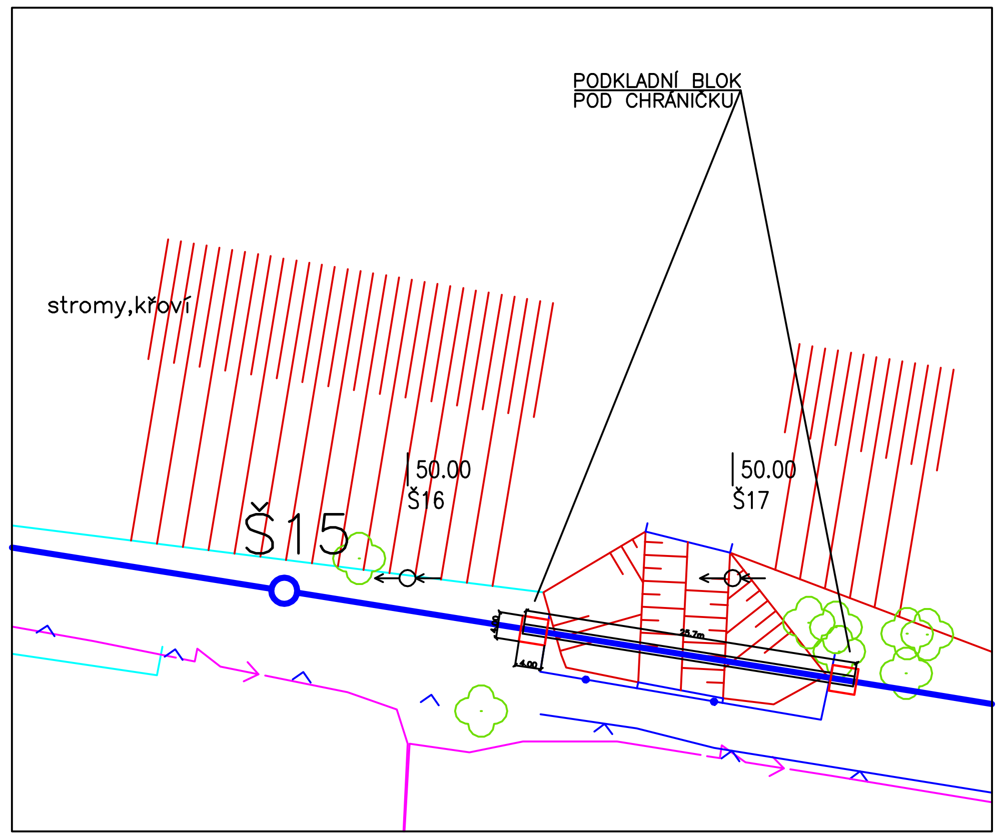

ULOŽENÍ POTRUBÍ TRUBNÍHO MOSTU

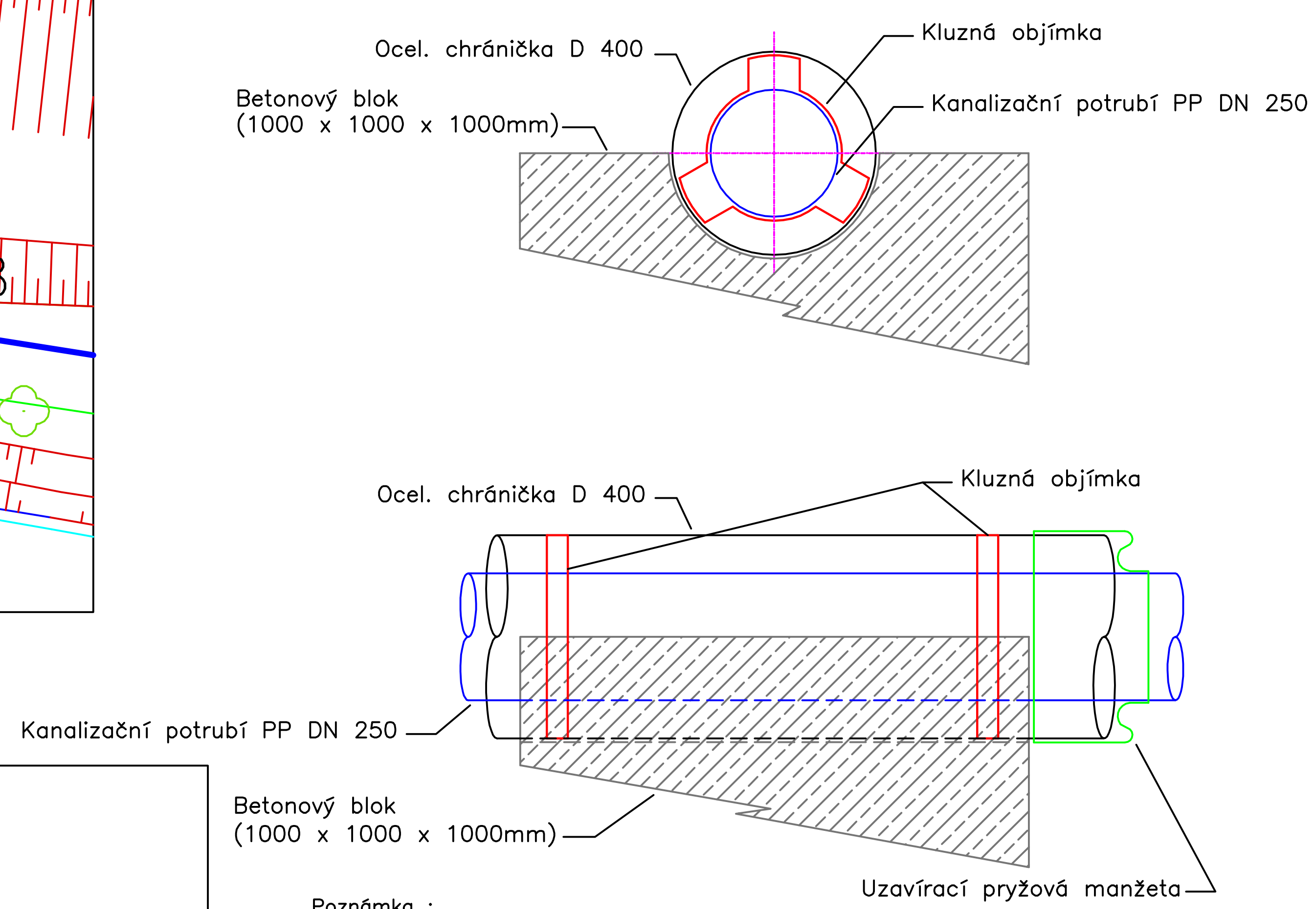

Poznámka :
Potrubí bude v bet. bloku volně uloženo, tak aby byla umožněna dilatace ocelové chráničky i plastového potrubí.

MÍSTO STAVBY: Albrechtice u Českého Těšína			gea – INŽENÝRING·GAS·ENERGY·AQUA
KRAJ: MORAVSKOSLEZSKÝ			
KRESLIL: Ing. Jan Fochler	KONTROLOVAL: Ing. Martina Davidová	VED. SKUPINY: Ing. Jan Fochler	
INVESTOR: Obec Albrechtice			JEDNATEL: Ing. Alena Chválková, MBA
STAVBA: Albrechtice likvidace štěrbinové nádrže Nový svět SO 01 – Jednotná kanalizace			STUPEŇ: DSP+real; MĚŘÍTKO: 1:1000/100,1:250
			POČET A4: 4; VÝKRES Č.: SO 01.6
VÝKRES: Nadzemní křížení propustků č.1 a č.2			DATUM: 05/2017
			ARCHIVNÍ Č.: 718–2014