±0,000 = XXX m n. m. Bpv

REV. NO.	DATUM / DATE	POPIS / ANNOTATION

AKCE / PROJECT

REKONSTRUKCE STŘECHY NAD PRACOVIŠTĚM REVIZE VE 4.NP VZ I

RŮŽOVÁ 6, ČP. 943, PRAHA 1, 110 00

AUTORIZAČNÍ RAZÍTKO / REGISTRATION STAMP

INVESTOR / DEVELOPER

STÁTNÍ TISKÁRNA CENIN, STÁTNÍ PODNIK

RŮŽOVÁ 6, ČP. 943, PRAHA 1, 110 00

HLAVNÍ PROJEKTANT / GENERAL DESIGNER

APRIS 3MP

APRIS 3MP s.r.o.
BAAROVA 231/36, 140 00, PRAHA 4, CR
tel.: +420 261 260 358, e-mail: apris@apris.cz

ARCHITEKT PROJEKTU / ARCHITECT

Ing. arch. M. TYLŠOVÁ

VEDENÍ PROJEKTU / PROJECT LEADER

Ing. Š. VLADYKOVÁ

PROJEKTANT ČÁSTI / DESIGNER

APRIS 3MP

Ing. Jan Anděra
Kamelova 3270/4, 106 00 Praha 10
tel.: +420 602 649 819, e-mail: andera@el-mar.cz

ČÁST/PART

D.09

VYPRACOVAL/DRAFTER

Ing. Jan Anděra

KONTROLA/CHECK

Ing. Jan Anděra

STUPEŇ DOKUMENTACE / PHASE

DOKUMENTACE PRO PROVÁDĚNÍ STAVBY

DATUM / DATE: 10/2019

ČÍSLO ZAKÁZKY / JOB NUMBER: 2019023

POČET FORMÁTŮ / FORMAT: -

MĚŘÍTKO / SCALE: -

Č. KOPIE / COPY

Č. PŘÍLOHY / DRAWING NUMBER

200

NÁZEV PŘÍLOHY/TITLE

REGULAČNÍ SCHÉMA

APRIS 3MP APRIS 3MP APRIS 3MP APRIS 3MP APRIS 3MP APRIS 3MP APRIS 3MP

NA TUTO DOKUMENTACI SE VZTAHUJÍ AUTORSKÁ PRÁVA, NENÍ URČENA PRO ZHOTOVOVÁNÍ KOPIÍ A JAKÝCHKOLIV REPRODUKCÍ BEZ KONTAKTU S UVEDENOU AUTORIZOVANOU OSOBOU Z PROJEKČNÍ KANCELÁŘE APRIS 3MP s.r.o., (c) APRIS 3MP 2014

REGULAČNÍ OKRUHY SYSTÉMU MaR:

- Zařízení vzduchotechniky
- Zónová regulace místností
- Signalizace provozních stavů

ZNAČENÍ ODKAZU PROPOJENÍ PRVKŮ:

Označení odkazu propojení: y/xx.z

y - Číselné označení odkazu (parametr y nepovinný)
x - Číslo listu funkčního schématu (01...xx)
z - Číslo sloupce funkčního schématu (0...9)

ZNAČENÍ PRVKŮ SYSTÉMU MaR:

Příklad úplného značení prvků: =Rx.y+VZTx.y-TAx.y.z
Označení za =...zapojení prvku v daném rozváděči MaR (parametr "y" nepovinný)
Označení za +...specifikace daného zařízení (parametr "y" nepovinný)
Označení za -...specifikace prvku v rámci zařízení (parametry "y.z" nepovinné)

(V případě kdy nehrozí záměna může být použito zkráceného označení, např. -TAx.y.z)

ROZVADĚČE SYSTÉMU MaR:

R-VZT6 - Oceloplechový stojanový rozváděč (Prostor chodby, 4.NP, m.č. 337)
R-VZT7.8 - Oceloplechový stojanový rozváděč (Strojovna VZT, 5.NP, m.č. 423)

LEGENDA PRVKŮ MaR:

- DETEKTOR POHYBU
- DVEŘNÍ/OKENNÍ KONTAKT
- DETEKTOR ZAPLAVENÍ
- DETEKTOR PLYNU/KOUŘE
- ANTIKOROZNÍ OCHRANA
- TROJCESTNÝ VENTIL (0-10V/MP-BUS)
- TROJCESTNÝ VENTIL (3-BODOVÝ)
- DVOUCESTNÝ VENTIL (PWM/MP-BUS)
- DVOUCESTNÝ VENTIL (2-BODOVÝ)
- SOLENOIDOVÝ VENTIL
- SNÍMAČ TEPLOTY
- TERMOSTAT
- SNÍMAČ TLAKU
- MANOSTAT
- SNÍMAČ VLHKOSTI
- HYGROSTAT
- DIFERENČNÍ TLAKOVÝ SPÍNAČ
- PRŮTOKOVÝ SPÍNAČ
- MĚŘENÍ SPOTŘEBY ENERGIÍ
- DÁLKOVÝ OVLADAČ
- SNÍMAČ (T/rH/VOC/CO2)
- ČERPADLO
- VENTILÁTOR VZT
- POŽÁRNÍ KLAPKA VZT
- VSTUPNÍ KLAPKA VZT
- REGULÁTOR PRŮTOKU
- VZDUCHOVÝ FILTR VZT
- ELEKTRICKÝ OHŘÍVA4 VZT
- ZÁSUVKA 230V 16A IP44
- TLAČÍTKO/VYPÍNAČ NÁSTĚNNÝ
- ROZVÁDĚČ/ROZVODNICE

Vypracoval: Ing. Jan Anděra	AKCE: STÁTNÍ TISKÁRNA CENIN	Ing. Jan Anděra	Investor: Státní tiskárna cenin, Růžová 6, čp. 943, 110 00 Praha 1	Zak.číslo:	Výkres č.:	Stran: 20
Kontroloval:	Růžová 6, ČP. 943,	Tel.: +420602649819	Obsah:	Stupeň PD: DPS	00-002	Strana:
Datum: 10/2019	110 00 Praha 1	E-mail: andera@el-mar.cz	LEGENDA PRVKŮ MaR	Změna:		02

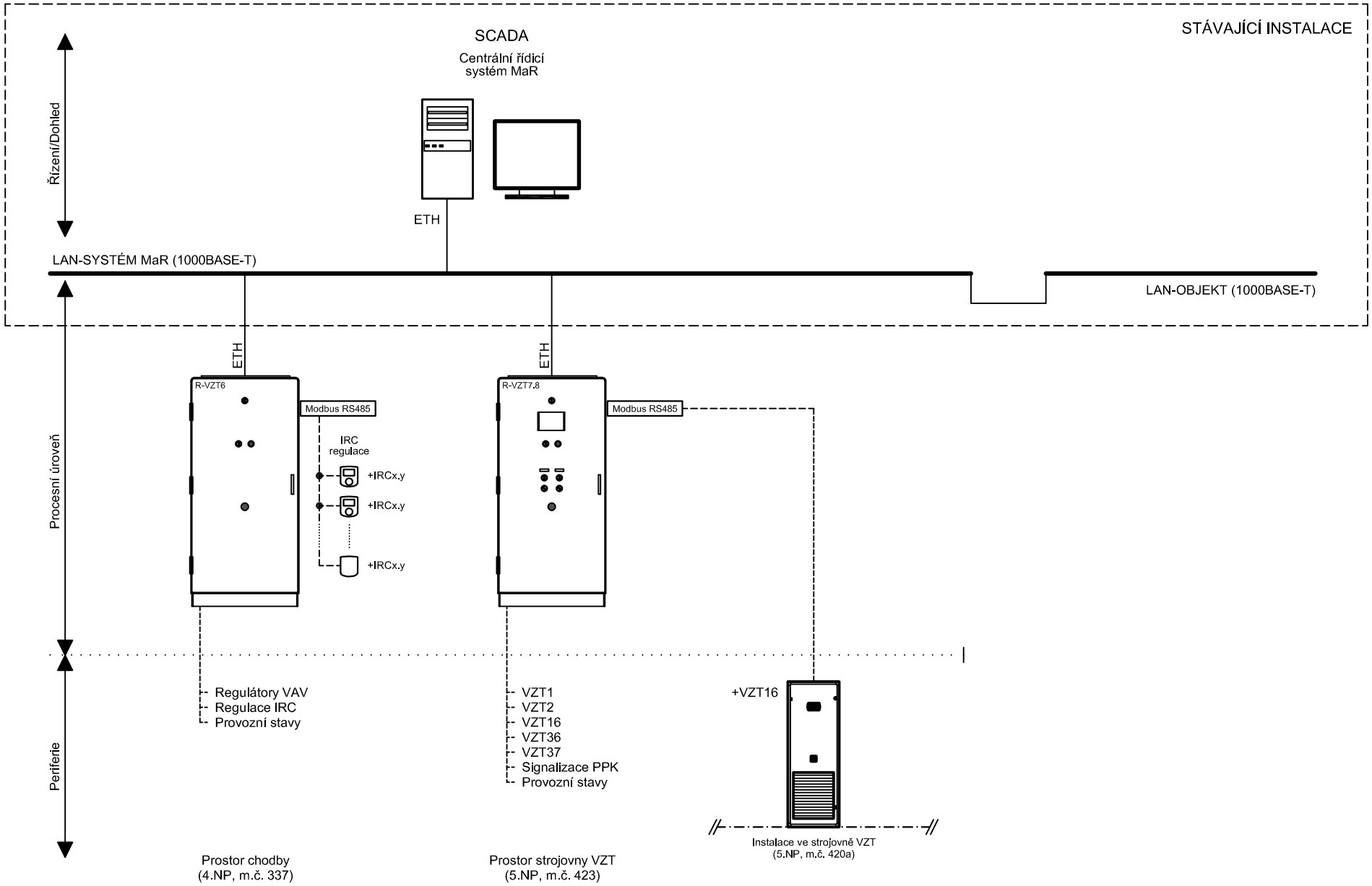

Vypracoval: Ing. Jan Anděra	AKCE: STÁTNÍ TISKÁRNA CENIN	Ing. Jan Anděra	Investor: Státní tiskárna cenin, Růžová 6, čp. 943, 110 00 Praha 1	Zak.číslo:	Stran: 20
Kontroloval:	Růžová 6, ČP. 943,	Tel.: +420602649819	Obsah:	Stupeň PD: DPS	Výkres č.: 00-003 / Strana: 03
Datum: 10/2019	110 00 Praha 1	E-mail: andera@el-mar.cz	SCHÉMA TOPOLOGIE MaR	Změna:	

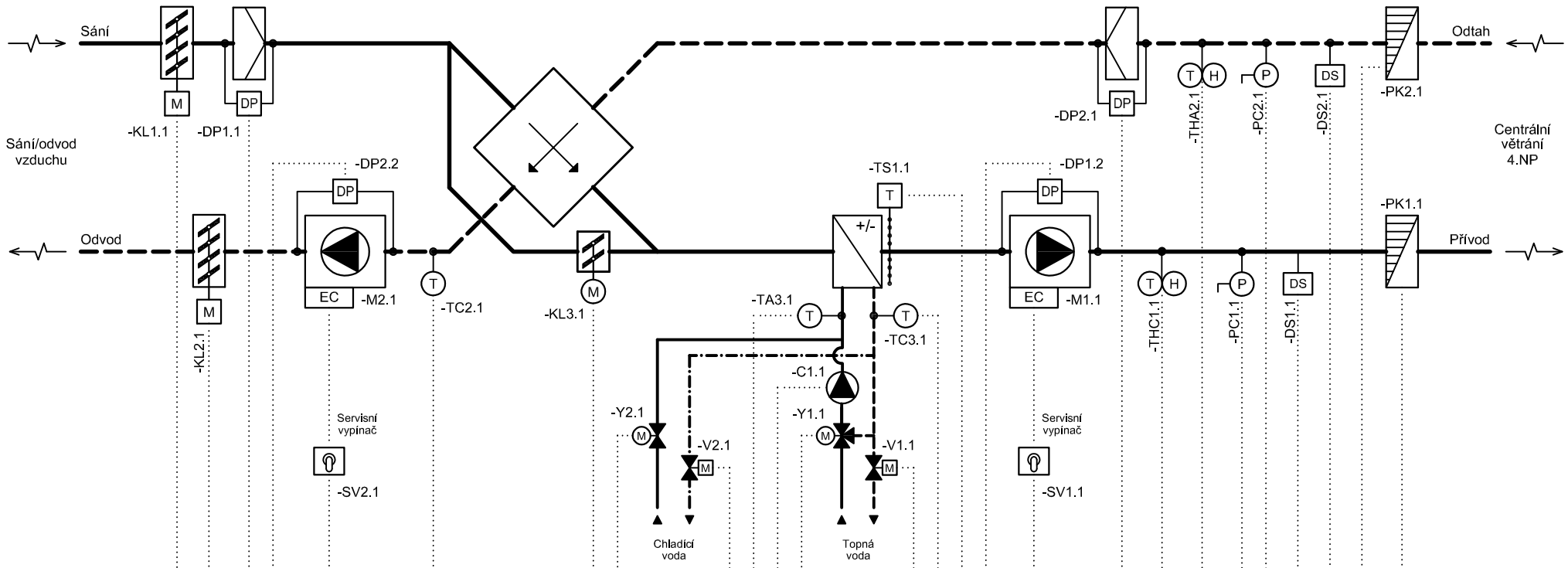

ROZVÁDĚČ R-VZT7.8

SILOVÁ ČÁST (230V/400V)		3
MODBUS (BACNET, LON,..)		-
DIGITÁLNÍ VSTUP	2x 2x	20
ANALOGOVÝ VSTUP (Pasivní)		3
ANALOGOVÝ VSTUP (Aktivní)	2x 2x	6
DIGITÁLNÍ VÝSTUP		7
ANALOGOVÝ VÝSTUP		5
ČELNÍ PANEL ROZVADĚČE: KONTROLKA		3
TLAČÍTKO		-
0 - I		-
MAN - 0 - AUT		1

Vypracoval: Ing. Jan Anděra	AKCE: STÁTNÍ TISKÁRNA CENIN	Ing. Jan Anděra	Investor: Státní tiskárna cenin, Růžová 6, čp. 943, 110 00 Praha 1	Zak.číslo:	Výkres č.:	Stran: 20
Kontroloval:	Růžová 6, ČP. 943,	Tel.: +420602649819	Obsah:	Stupeň PD: DPS	01-001	Strana:
Datum: 10/2019	110 00 Praha 1	E-mail: andera@el-mar.cz	=R-VZT7.8+VZT1 - HYGIENICKÉ A TECHNOLOGICKÉ VĚTRÁNÍ 4.NP	Změna:		04

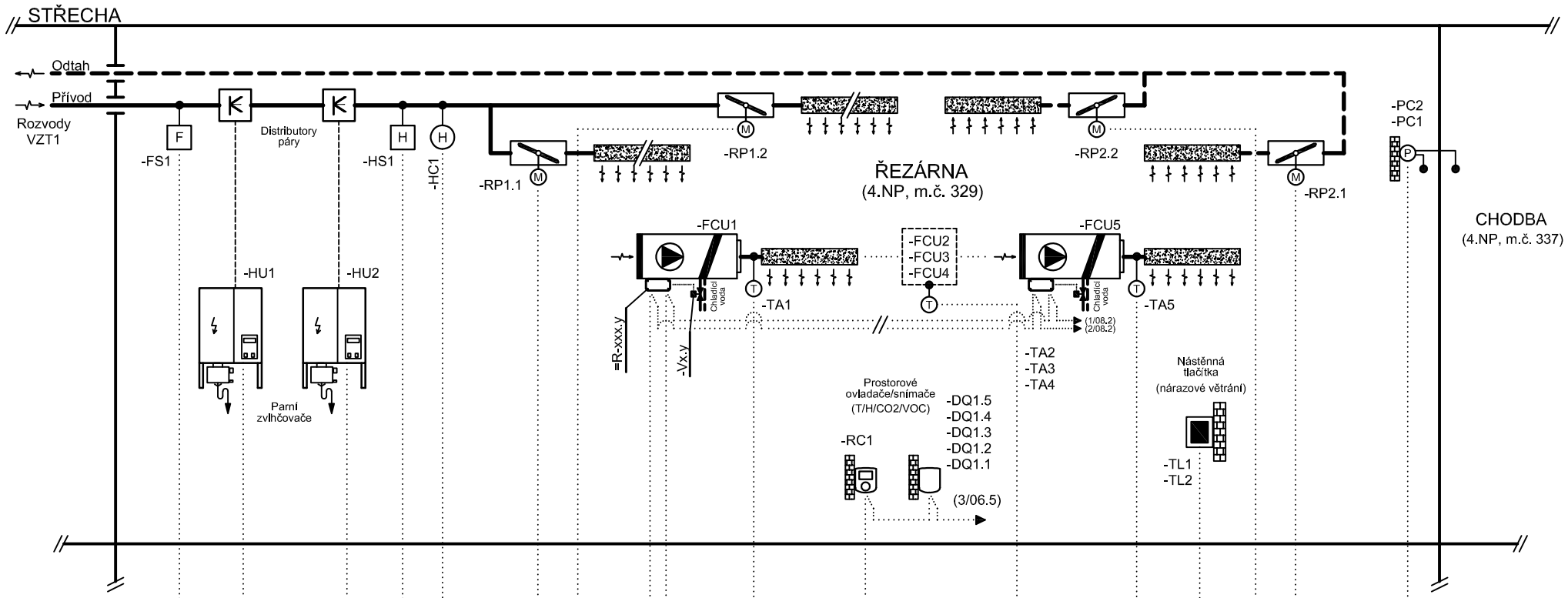

Napájení profese ESI

| ROZVÁDĚČ R-VZT6 | | |

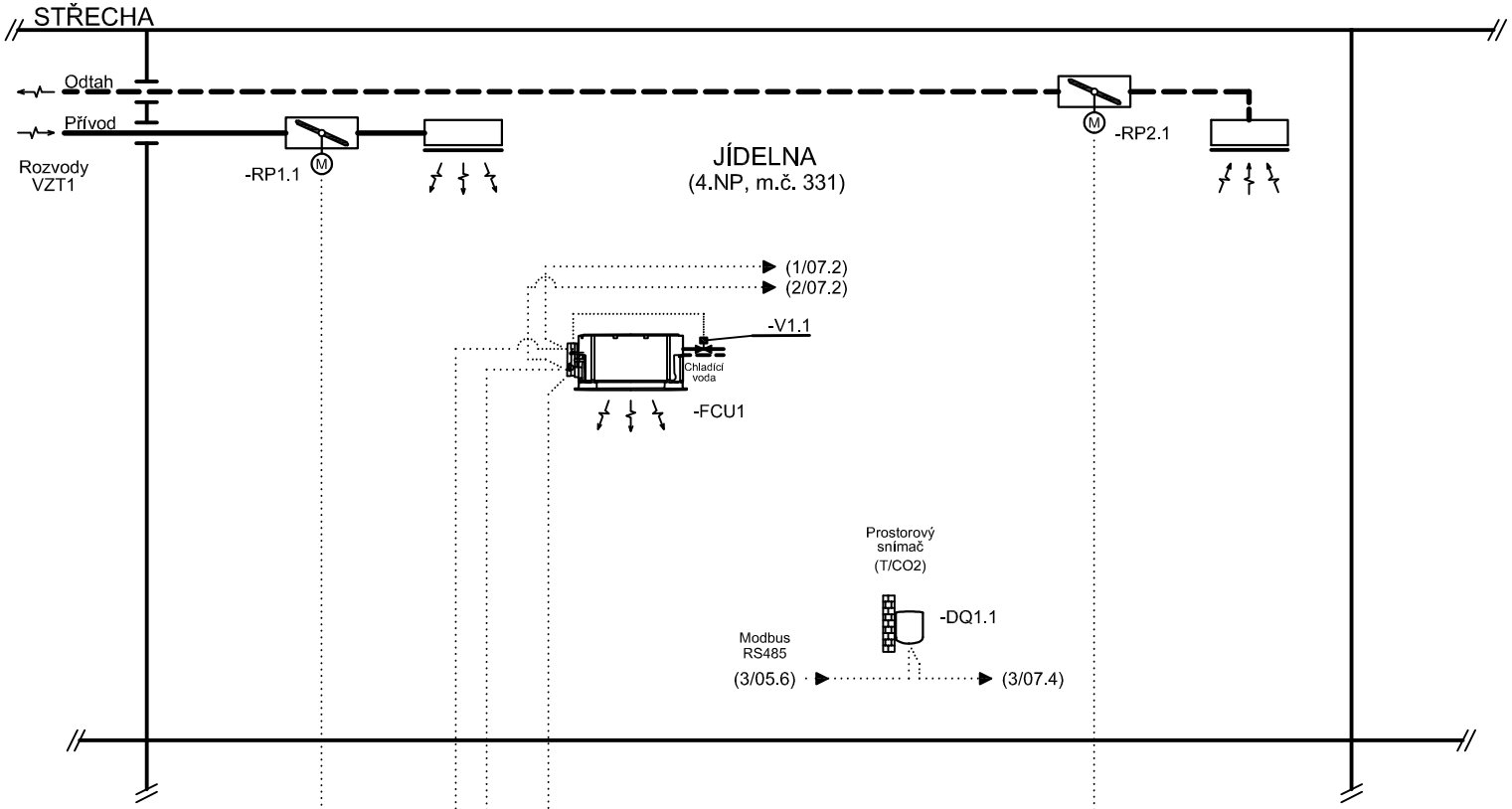

ROZVÁDĚČ R-VZT6										
SILOVÁ ČÁST (230V/400V)				●						1
MODBUS (BACNET, LON,..)			●							1
DIGITÁLNÍ VSTUP					●					1
ANALOGOVÝ VSTUP (Pasivní)										-
ANALOGOVÝ VSTUP (Aktivní)		●					●			2
DIGITÁLNÍ VÝSTUP										-
ANALOGOVÝ VÝSTUP		●					●			2
ČELNÍ PANEL ROZVADĚČE: KONTROLKA										-
ČELNÍ PANEL ROZVADĚČE: TLAČÍTKO										-
ČELNÍ PANEL ROZVADĚČE: 0 - I										-
ČELNÍ PANEL ROZVADĚČE: MAN - 0 - AUT										-

Vypracoval: Ing. Jan Anděra	AKCE: STÁTNÍ TISKÁRNA CENIN	Ing. Jan Anděra	Investor: Státní tiskárna cenin, Růžová 6, čp. 943, 110 00 Praha 1	Zak.číslo:	Výkres č.: 01-003
Kontroloval:	Růžová 6, ČP. 943,	Tel.: +420602649819	Obsah:	Stupeň PD: DPS	Stran: 20
Datum: 10/2019	110 00 Praha 1	E-mail: andera@el-mar.cz	=R-VZT6+IRC331 - ZÓNOVÁ REGULACE MÍSTNOSTI JÍDELNY	Změna:	Strana: 06

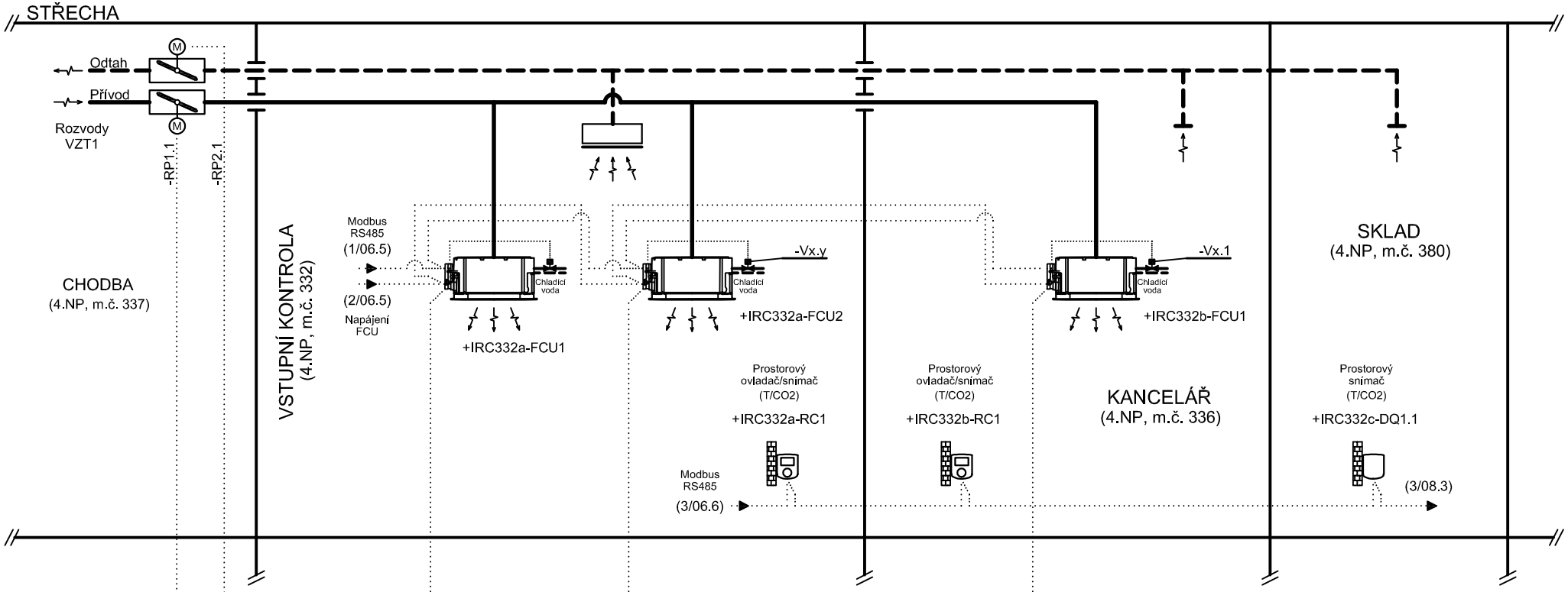

ROZVÁDĚČ R-VZT6											
SILOVÁ ČÁST (230V/400V)											-
MODBUS (BACNET, LON,..)											-
DIGITÁLNÍ VSTUP			●		●		●				3
ANALOGOVÝ VSTUP (Pasivní)											-
ANALOGOVÝ VSTUP (Aktivní)	●	●									2
DIGITÁLNÍ VÝSTUP											-
ANALOGOVÝ VÝSTUP	●	●									2
ČELNÍ PANEL ROZVADĚČE: KONTROLKA											-
ČELNÍ PANEL ROZVADĚČE: TLAČÍTKO											-
ČELNÍ PANEL ROZVADĚČE: 0 - I											-
ČELNÍ PANEL ROZVADĚČE: MAN - 0 - AUT											-

Vypracoval: Ing. Jan Anděra	AKCE: STÁTNÍ TISKÁRNA CENIN	Ing. Jan Anděra	Investor: Státní tiskárna cenin, Růžová 6, čp. 943, 110 00 Praha 1	Zak.číslo:	Výkres č.: 01-004
Kontroloval:	Růžová 6, ČP. 943, 110 00 Praha 1	Tel.: +420602649819	Obsah: =R-VZT6+IRC332 - ZÓNOVÁ REGULACE MÍSTNOSTÍ KANCELÁŘÍ	Stupeň PD: DPS	Stran: 20
Datum: 10/2019		E-mail: andera@el-mar.cz		Změna:	Strana: 07

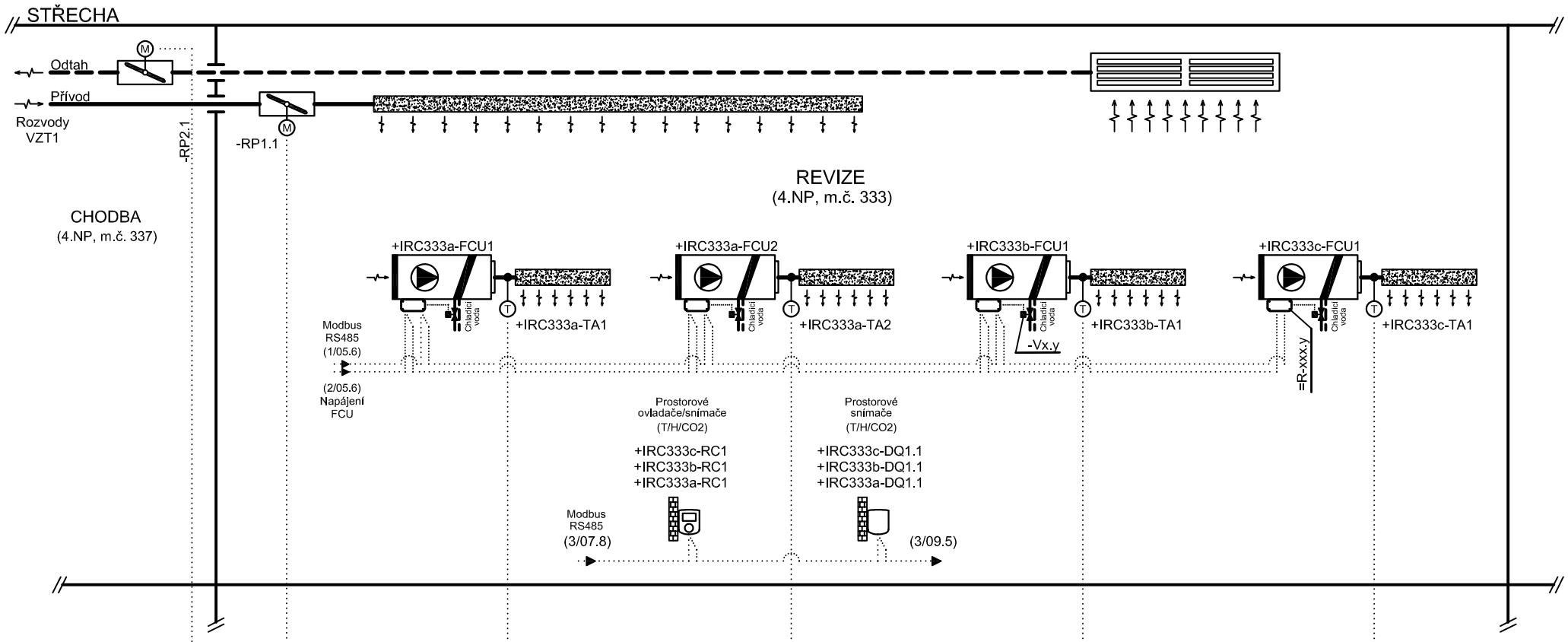

ROZVÁDĚČ R-VZT6							
SILOVÁ ČÁST (230V/400V)							-
MODBUS (BACNET, LON,..)							-
DIGITÁLNÍ VSTUP							-
ANALOGOVÝ VSTUP (Pasivní)							-
ANALOGOVÝ VSTUP (Aktivní)	●	●	●	●	●	●	6
DIGITÁLNÍ VÝSTUP							-
ANALOGOVÝ VÝSTUP	●	●					2
ČELNÍ PANEL ROZVADĚČE: KONTROLKA							-
ČELNÍ PANEL ROZVADĚČE: TLAČÍTKO							-
ČELNÍ PANEL ROZVADĚČE: 0 - I							-
ČELNÍ PANEL ROZVADĚČE: MAN - 0 - AUT							-

Vypracoval: Ing. Jan Anděra	AKCE: STÁTNÍ TISKÁRNA CENIN	Ing. Jan Anděra	Investor: Státní tiskárna cenin, Růžová 6, čp. 943, 110 00 Praha 1	Zak.číslo:	Výkres č.: 01-005
Kontroloval:	Růžová 6, ČP. 943, 110 00 Praha 1	Tel.: +420602649819	Obsah: =R-VZT6+IRC333 - ZÓNOVÁ REGULACE MÍSTNOSTI REVIZE	Stupeň PD: DPS	Stran: 20
Datum: 10/2019		E-mail: andera@el-mar.cz		Změna:	Strana: 08

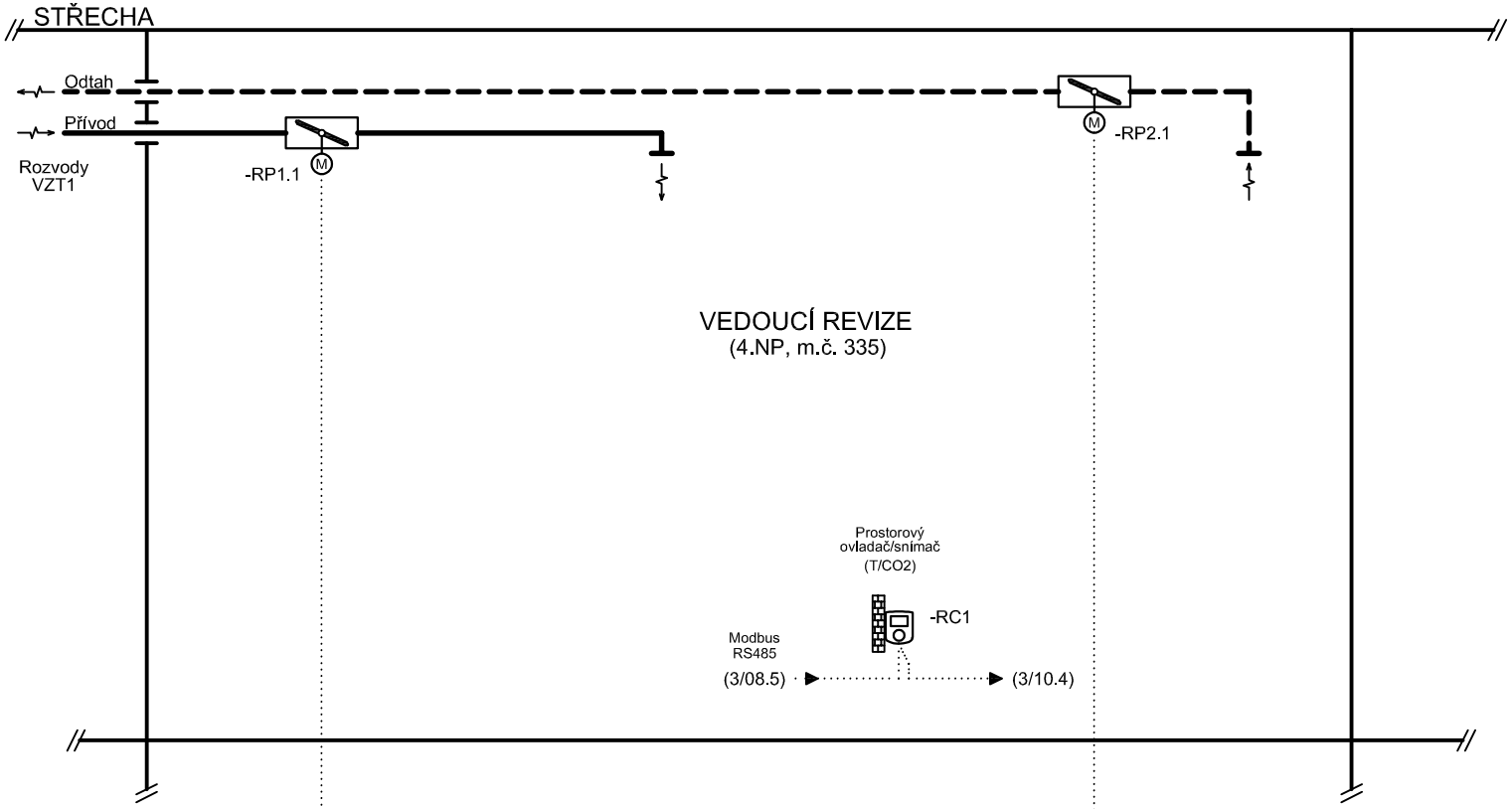

ROZVÁDĚČ R-VZT6		
SILOVÁ ČÁST (230V/400V)		-
MODBUS (BACNET, LON,..)		-
DIGITÁLNÍ VSTUP		-
ANALOGOVÝ VSTUP (Pasivní)		-
ANALOGOVÝ VSTUP (Aktivní)	● ●	2
DIGITÁLNÍ VÝSTUP		-
ANALOGOVÝ VÝSTUP	● ●	2
ČELNÍ PANEL ROZVADĚČE: KONTROLKA		-
ČELNÍ PANEL ROZVADĚČE: TLAČÍTKO		-
ČELNÍ PANEL ROZVADĚČE: 0 - I		-
ČELNÍ PANEL ROZVADĚČE: MAN - 0 - AUT		-

Vypracoval: Ing. Jan Anděra	AKCE: STÁTNÍ TISKÁRNA CENIN	Ing. Jan Anděra	Investor: Státní tiskárna cenin, Růžová 6, čp. 943, 110 00 Praha 1	Zak.číslo:	Výkres č.: 01-006	Stran: 20
Kontroloval:	Růžová 6, ČP. 943,	Tel.: +420602649819	Obsah:	Stupeň PD: DPS		Strana: 09
Datum: 10/2019	110 00 Praha 1	E-mail: andera@el-mar.cz	=R-VZT6+IRC335 - ZÓNOVÁ REGULACE MÍSTNOSTI VEDOUCÍ REVIZE	Změna:		

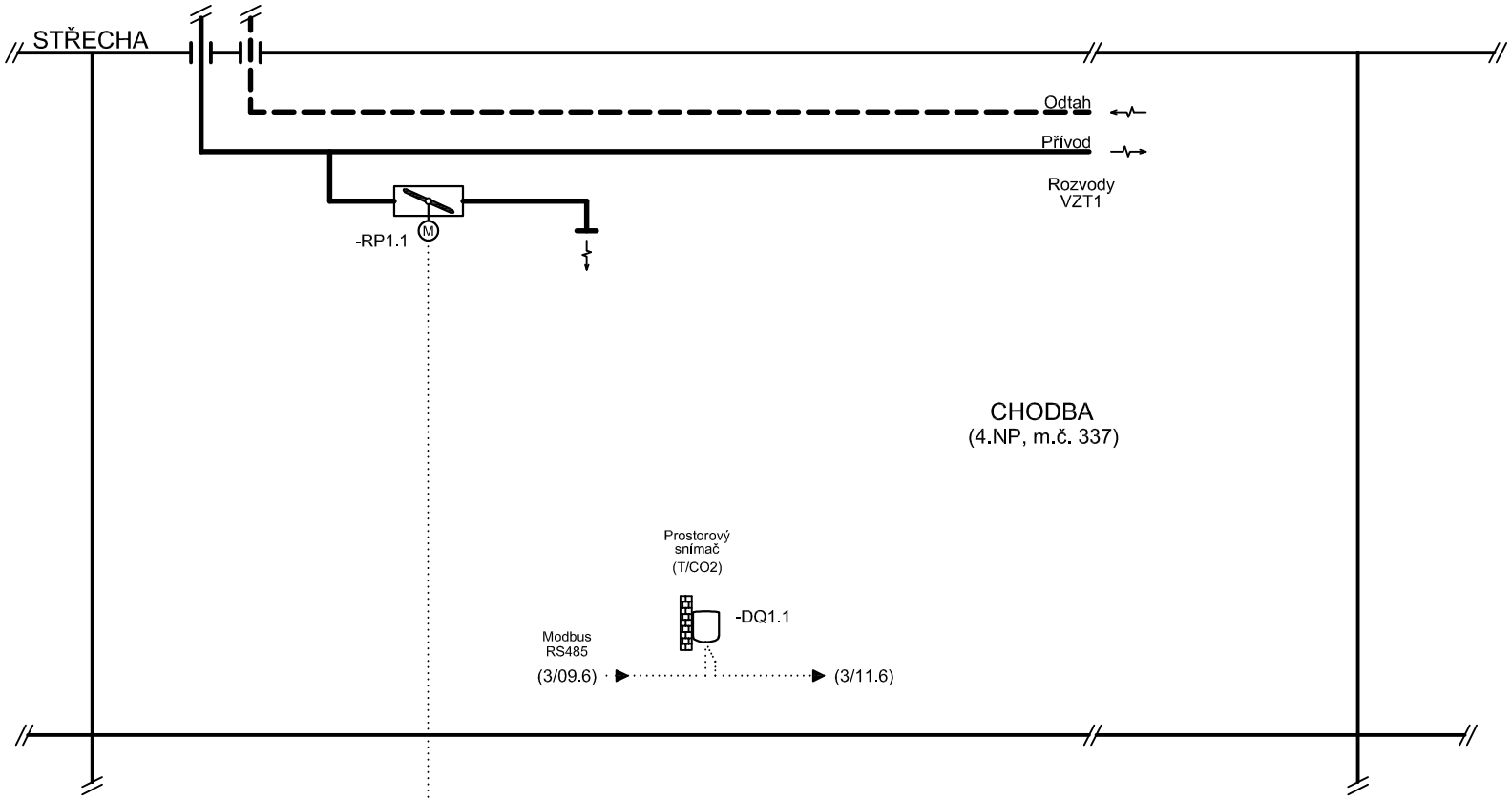

ROZVÁDĚČ R-VZT6		
SILOVÁ ČÁST (230V/400V)		-
MODBUS (BACNET, LON,..)		-
DIGITÁLNÍ VSTUP		-
ANALOGOVÝ VSTUP (Pasivní)		-
ANALOGOVÝ VSTUP (Aktivní)	●	1
DIGITÁLNÍ VÝSTUP		-
ANALOGOVÝ VÝSTUP	●	1
ČELNÍ PANEL ROZVADĚČE: KONTROLKA		-
ČELNÍ PANEL ROZVADĚČE: TLAČÍTKO		-
ČELNÍ PANEL ROZVADĚČE: 0 - I		-
ČELNÍ PANEL ROZVADĚČE: MAN - 0 - AUT		-

Vypracoval: Ing. Jan Anděra	AKCE: STÁTNÍ TISKÁRNA CENIN	Ing. Jan Anděra	Investor: Státní tiskárna cenin, Růžová 6, čp. 943, 110 00 Praha 1	Zak.číslo:	Výkres č.: 01-007	Stran: 20
Kontroloval:	Růžová 6, ČP. 943,	Tel.: +420602649819	Obsah:	Stupeň PD: DPS		Strana:
Datum: 10/2019	110 00 Praha 1	E-mail: andera@el-mar.cz	=R-VZT6+IRC337 - ZÓNOVÁ REGULACE PROSTORU CHODBY	Změna:		10

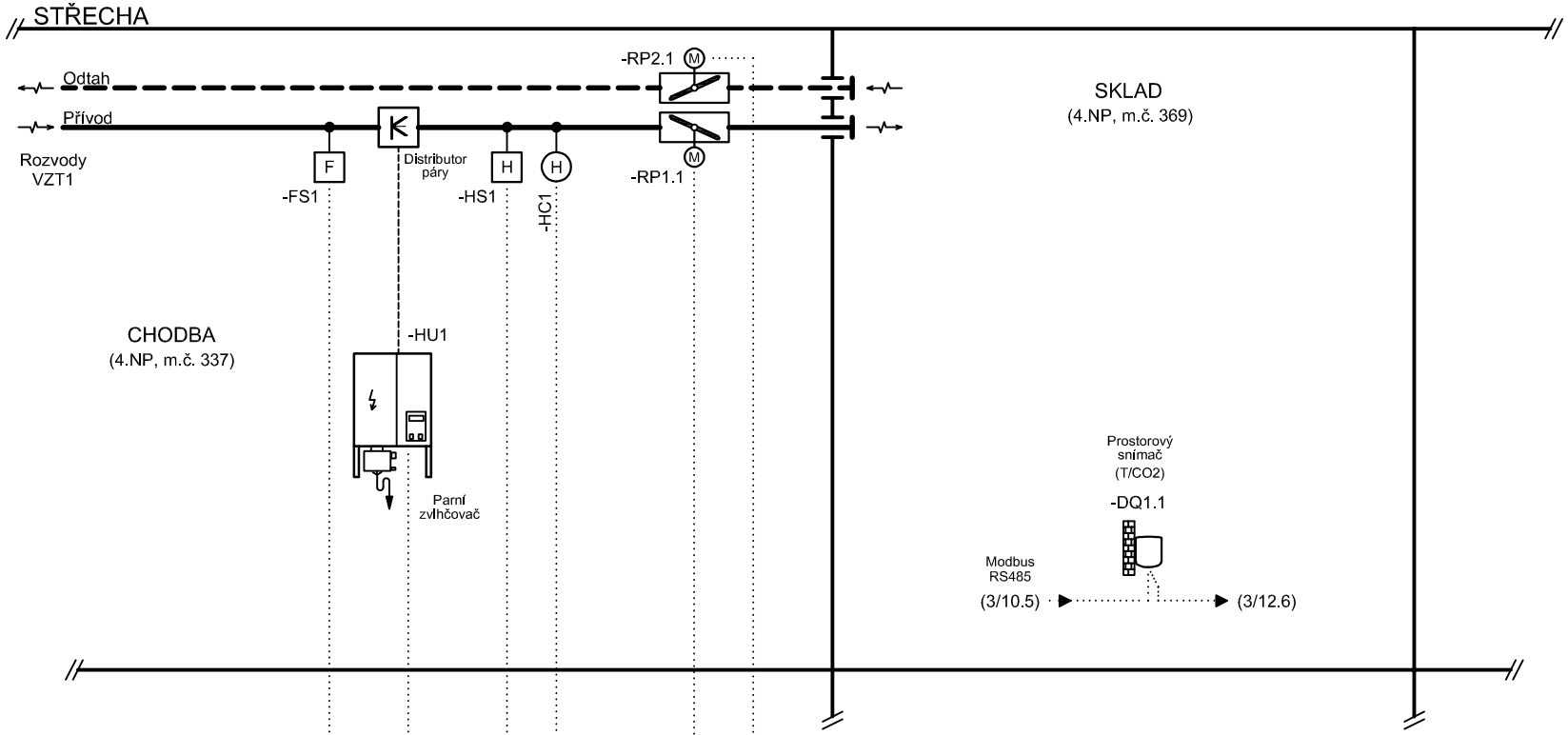

Napájení profese ESI

| ROZVÁDĚČ R-VZT6 | | |

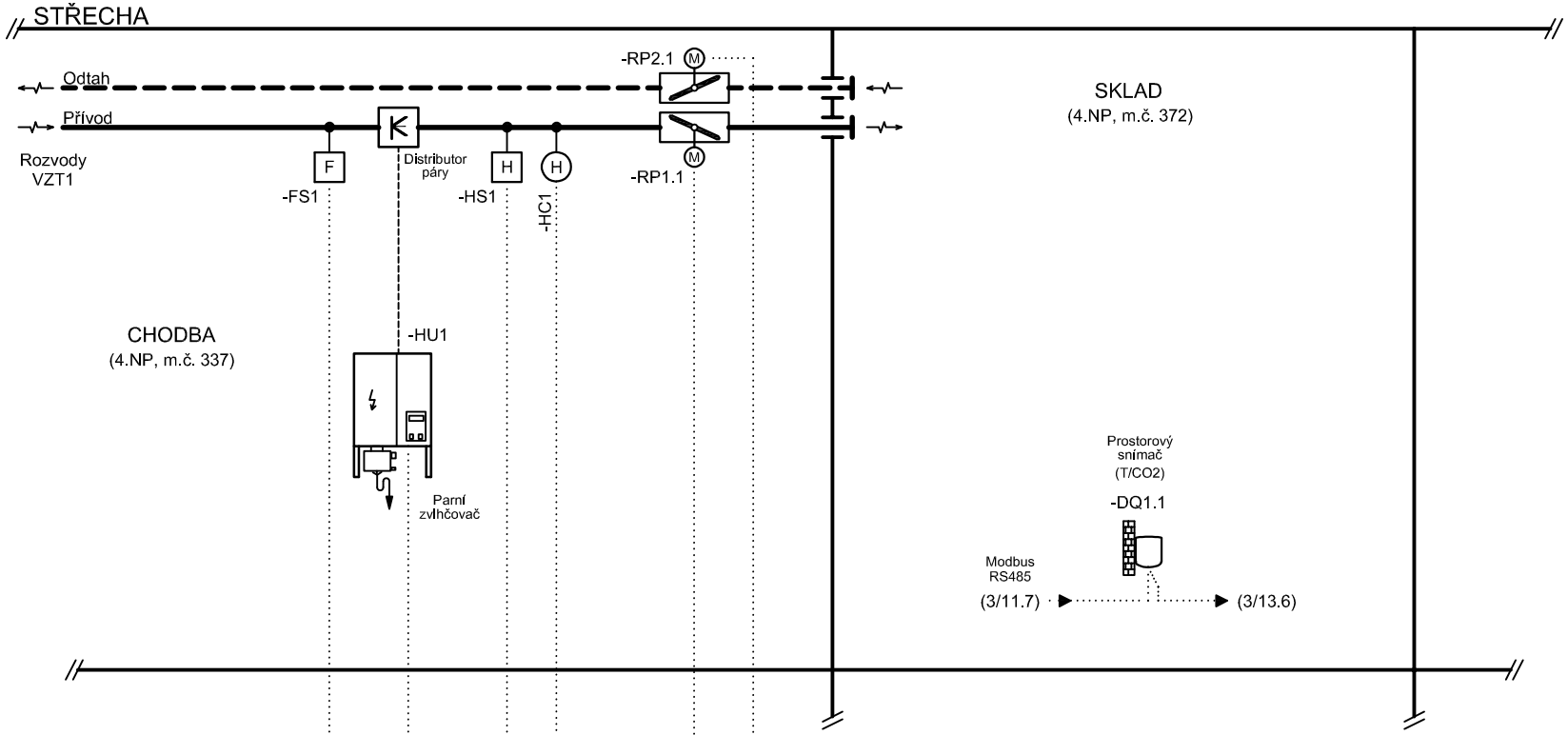

Napájení profese ESI

ROZVÁDĚČ R-VZT6		ROZVÁDĚČ ESI
SILOVÁ ČÁST (230V/400V)		-
MODBUS (BACNET, LON,..)		-
DIGITÁLNÍ VSTUP	4x	6
ANALOGOVÝ VSTUP (Pasivní)		-
ANALOGOVÝ VSTUP (Aktivní)		3
DIGITÁLNÍ VÝSTUP	2x	2
ANALOGOVÝ VÝSTUP		3
ČELNÍ PANEL ROZVADĚČE: KONTROLKA		-
TLAČÍTKO		-
0 - I		-
MAN - 0 - AUT		-

Vypracoval: Ing. Jan Anděra	AKCE: STÁTNÍ TISKÁRNA CENIN	Ing. Jan Anděra	Investor: Státní tiskárna cenin, Růžová 6, čp. 943, 110 00 Praha 1	Zak.číslo:	Výkres č.:	Stran: 20
Kontroloval:	Růžová 6, ČP. 943,	Tel.: +420602649819	Obsah:	Stupeň PD: DPS	01-009	Strana:
Datum: 10/2019	110 00 Praha 1	E-mail: andera@el-mar.cz	=R-VZT6+IRC372 - ZÓNOVÁ REGULACE MÍSTNOSTI SKLADU	Změna:		12

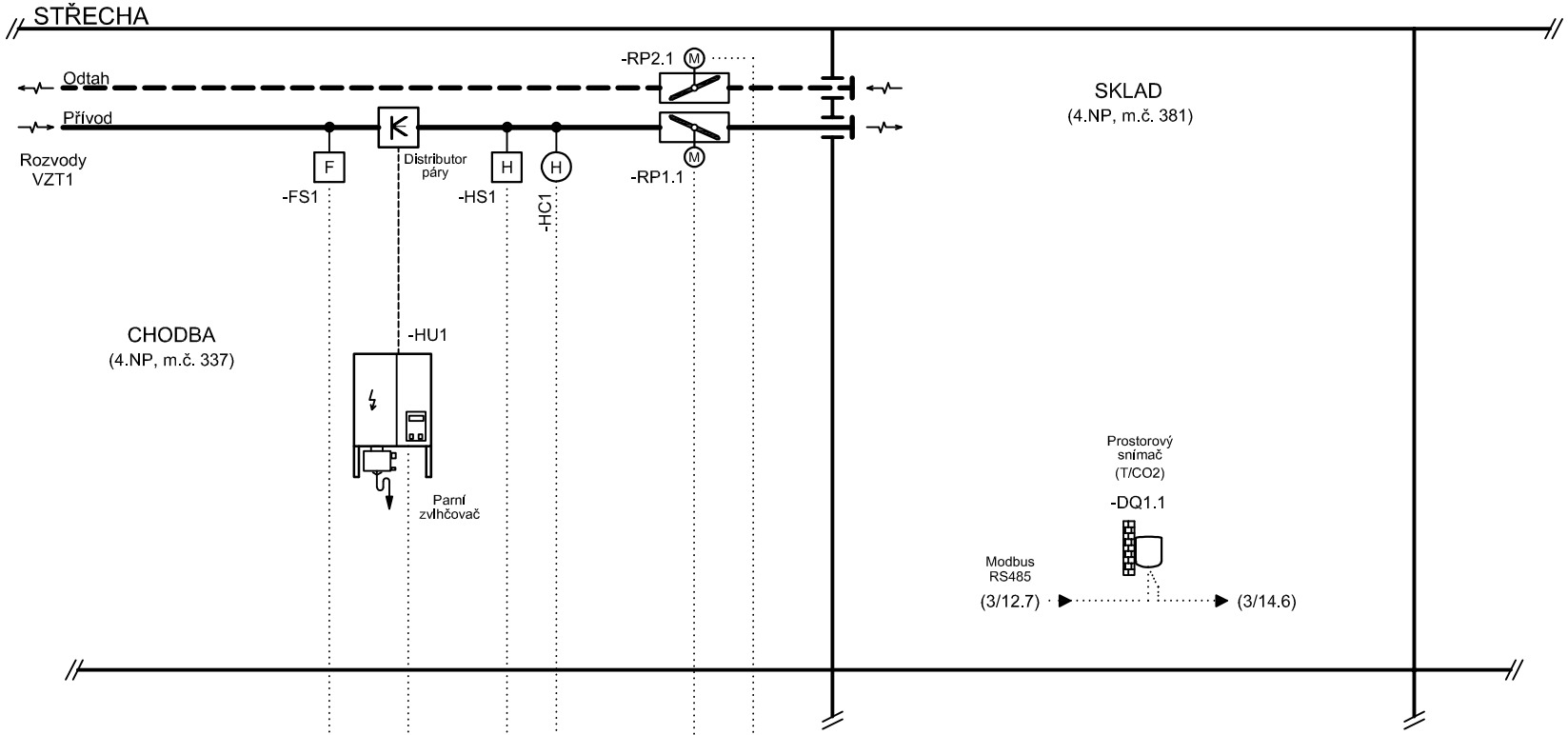

Napájení profese ESI

| ROZVÁDĚČ R-VZT6 | | |

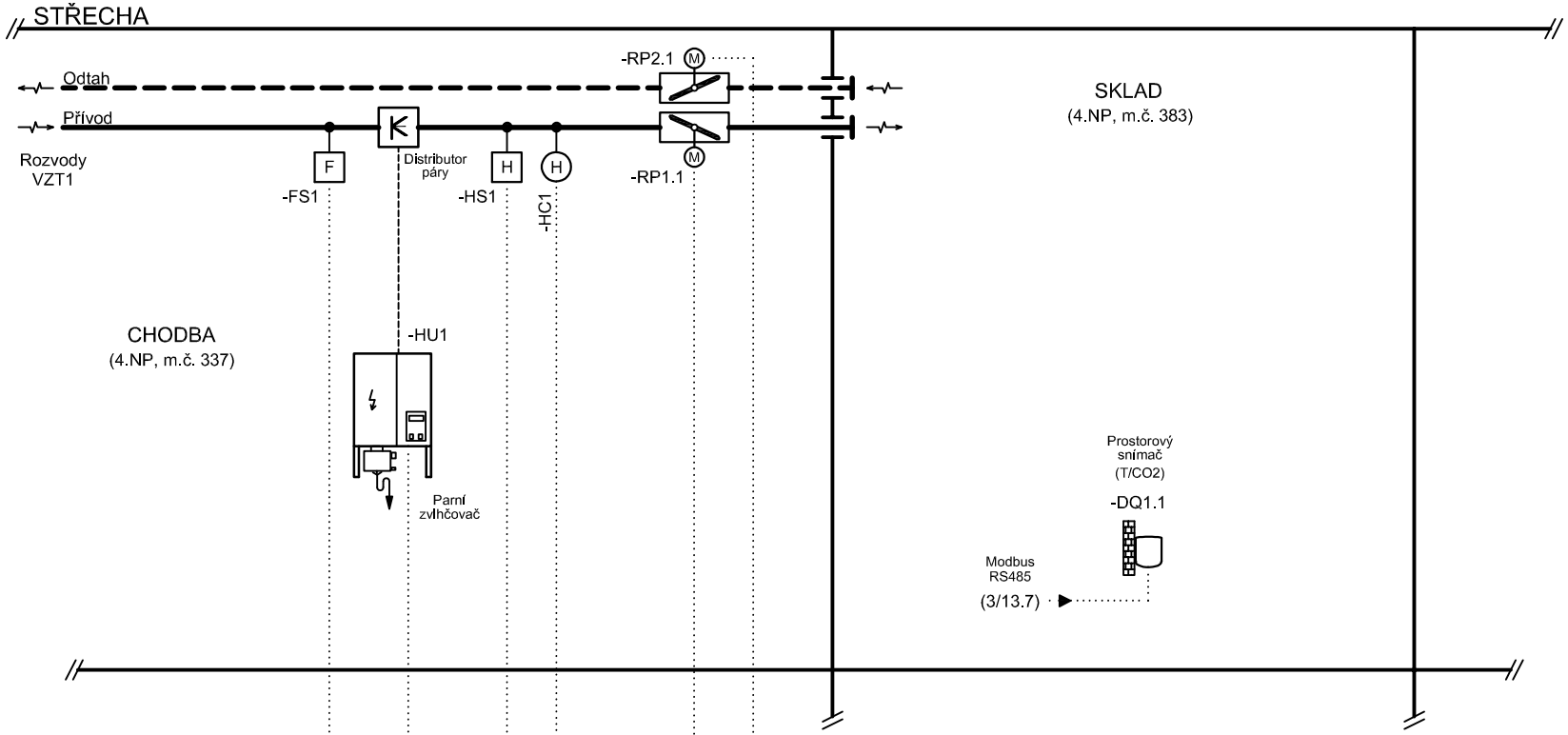

Napájení profese ESI

| ROZVÁDĚČ R-VZT6 | | |

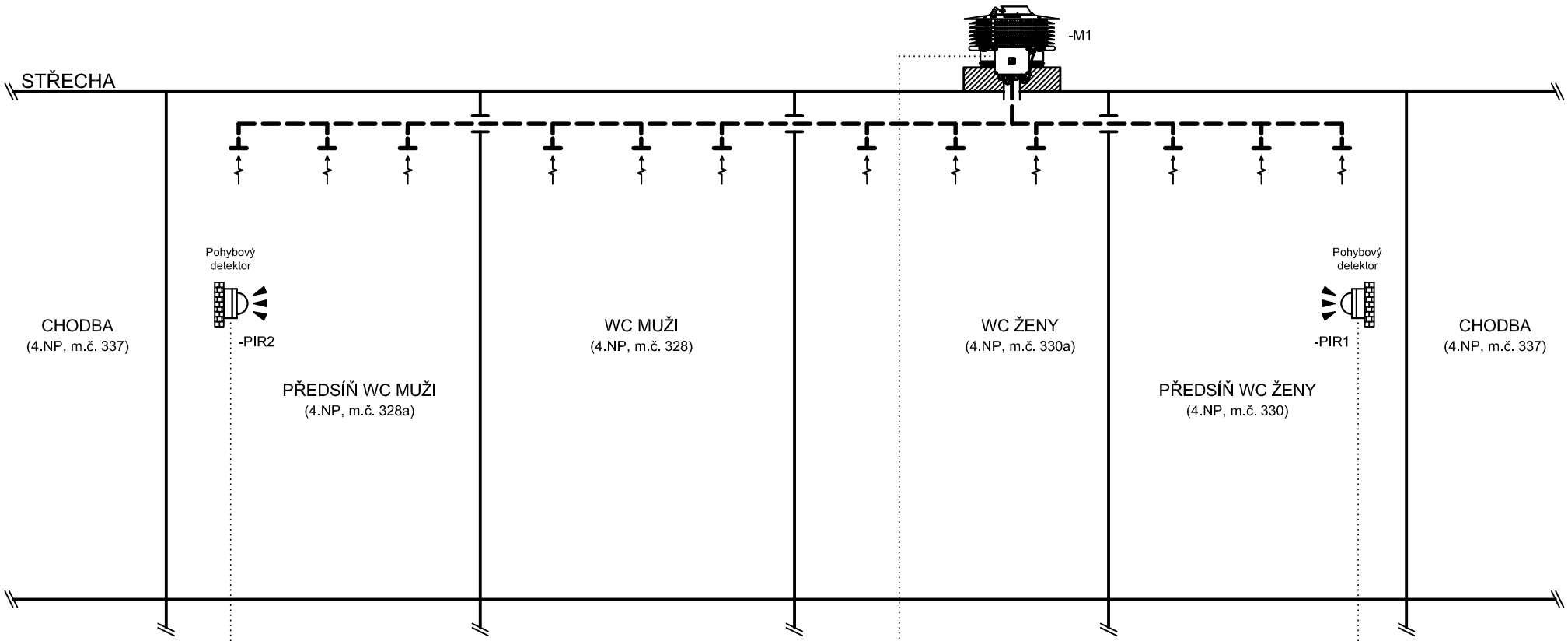

ROZVÁDĚČ R-VZT7.8

SILOVÁ ČÁST (230V/400V)	●	1
MODBUS (BACNET, LON,..)		-
DIGITÁLNÍ VSTUP	● ● ●	3
ANALOGOVÝ VSTUP (Pasivní)		-
ANALOGOVÝ VSTUP (Aktivní)		-
DIGITÁLNÍ VÝSTUP	●	1
ANALOGOVÝ VÝSTUP	●	1
ČELNÍ PANEL ROZVADĚČE: KONTROLKA	●	1
ČELNÍ PANEL ROZVADĚČE: TLAČÍTKO		-
ČELNÍ PANEL ROZVADĚČE: 0 - I		-
ČELNÍ PANEL ROZVADĚČE: MAN - 0 - AUT		-

Vypracoval: Ing. Jan Anděra	AKCE: STÁTNÍ TISKÁRNA CENIN	Ing. Jan Anděra	Investor: Státní tiskárna cenin, Růžová 6, čp. 943, 110 00 Praha 1	Zak.číslo:	Výkres č.: 01-012
Kontroloval:	Růžová 6, ČP. 943,	Tel.: +420602649819	Obsah:	Stupeň PD: DPS	Stran: 20
Datum: 10/2019	110 00 Praha 1	E-mail: andera@el-mar.cz	=R-VZT7.8+VZT2 - VĚTRÁNÍ SOCIÁLNÍCH ZAŘÍZENÍ 4.NP	Změna:	Strana: 15

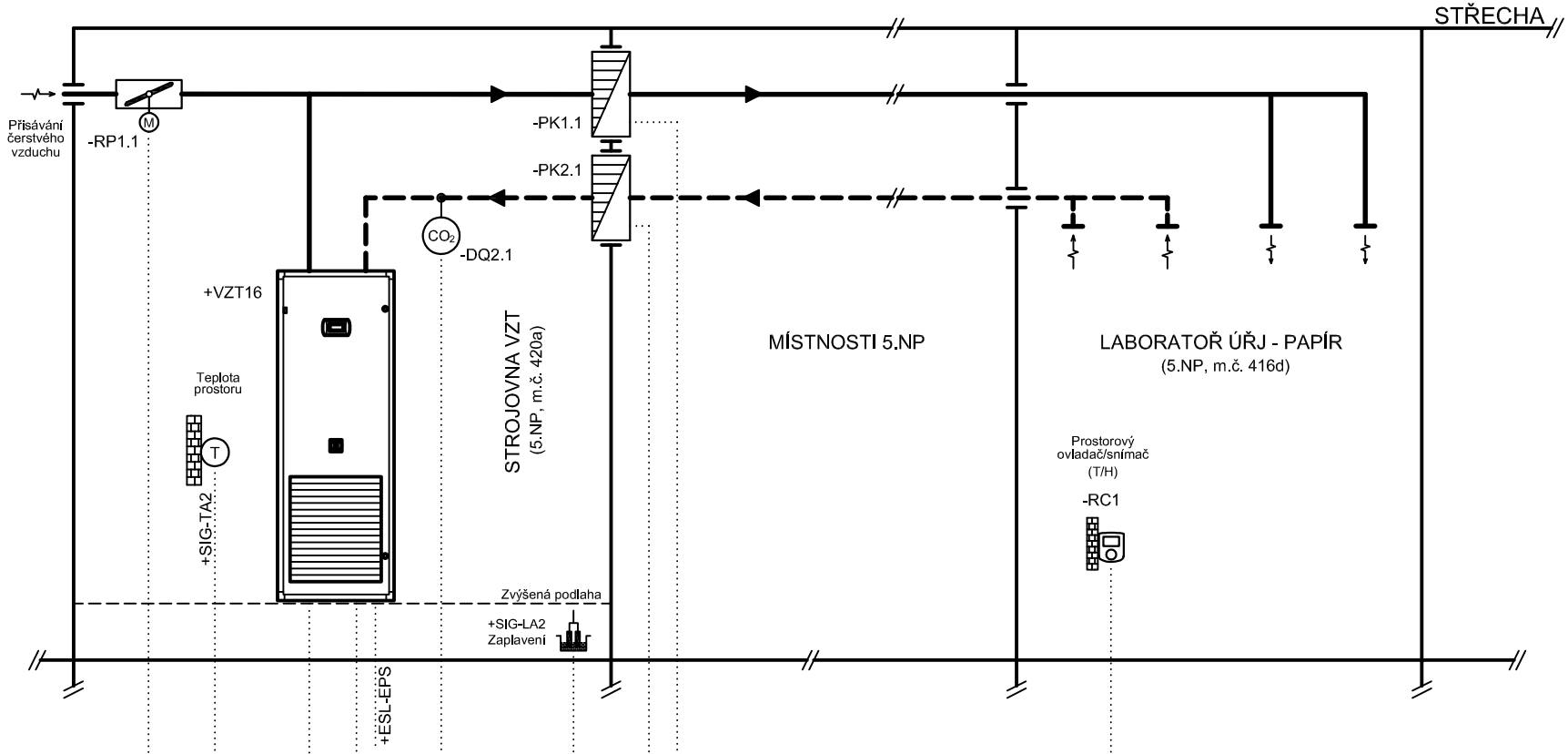

Napájení profese ESI

ROZVÁDĚČ ESI

ROZVÁDĚČ R-VZT7.8		
SILOVÁ ČÁST (230V/400V)		-
MODBUS (BACNET, LON,..)	●	2
DIGITÁLNÍ VSTUP	●	4
ANALOGOVÝ VSTUP (Pasivní)	●	1
ANALOGOVÝ VSTUP (Aktivní)	● 2x	3
DIGITÁLNÍ VÝSTUP	● 2x	2
ANALOGOVÝ VÝSTUP	●	1
ČELNÍ PANEL ROZVADĚČE: KONTROLKA		-
ČELNÍ PANEL ROZVADĚČE: TLAČÍTKO		-
ČELNÍ PANEL ROZVADĚČE: 0 - I		-
ČELNÍ PANEL ROZVADĚČE: MAN - 0 - AUT		-

Vypracoval: Ing. Jan Anděra	AKCE: STÁTNÍ TISKÁRNA CENIN	Ing. Jan Anděra	Investor: Státní tiskárna cenin, Růžová 6, čp. 943, 110 00 Praha 1	Zak.číslo:	Výkres č.: 01-013	Stran: 20
Kontroloval:	Růžová 6, ČP. 943, 110 00 Praha 1	Tel.: +420602649819	Obsah: =R-VZT7.8+VZT16 - KLIMATIZACE PROSTORU LABORATOŘE (5.NP)	Stupeň PD: DPS		Strana: 16
Datum: 10/2019		E-mail: andera@el-mar.cz		Změna:		

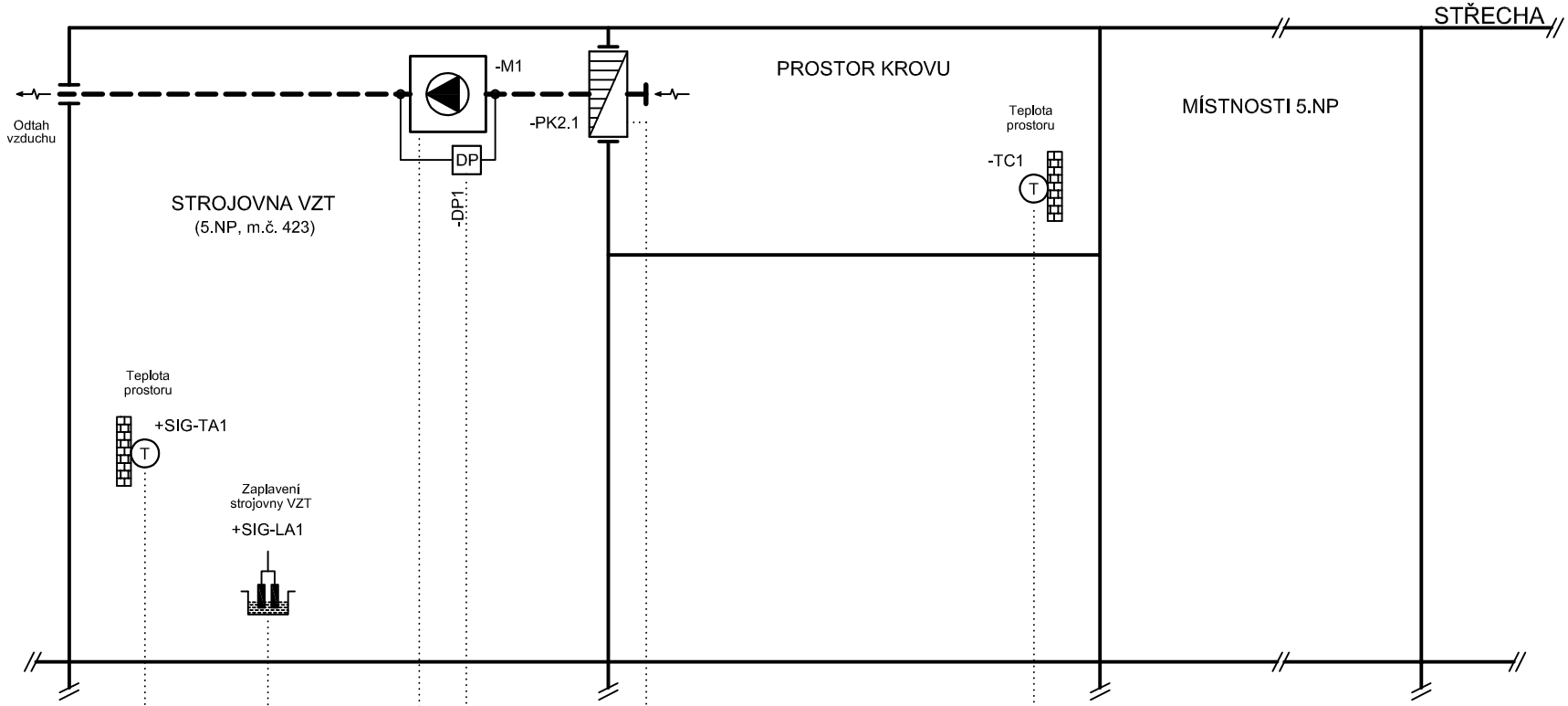

ROZVÁDĚČ R-VZT7.8

SILOVÁ ČÁST (230V/400V)		1
MODBUS (BACNET, LON,..)		-
DIGITÁLNÍ VSTUP		4
ANALOGOVÝ VSTUP (Pasivní)		2
ANALOGOVÝ VSTUP (Aktivní)		-
DIGITÁLNÍ VÝSTUP	3x	3
ANALOGOVÝ VÝSTUP		-
ČELNÍ PANEL ROZVADĚČE: KONTROLKA		1
ČELNÍ PANEL ROZVADĚČE: TLAČÍTKO		-
ČELNÍ PANEL ROZVADĚČE: 0 - I		-
ČELNÍ PANEL ROZVADĚČE: MAN - 0 - AUT		1

Vypracoval: Ing. Jan Anděra	AKCE: STÁTNÍ TISKÁRNA CENIN	Ing. Jan Anděra	Investor: Státní tiskárna cenin, Růžová 6, čp. 943, 110 00 Praha 1	Zak.číslo:	Výkres č.: 01-014	Stran: 20
Kontroloval:	Růžová 6, ČP. 943,	Tel.: +420602649819	Obsah:	Stupeň PD: DPS		Strana:
Datum: 10/2019	110 00 Praha 1	E-mail: andera@el-mar.cz	=R-VZT7.8+VZT36 - VĚTRÁNÍ PROSTORU KROVU (5.NP)	Změna:		17

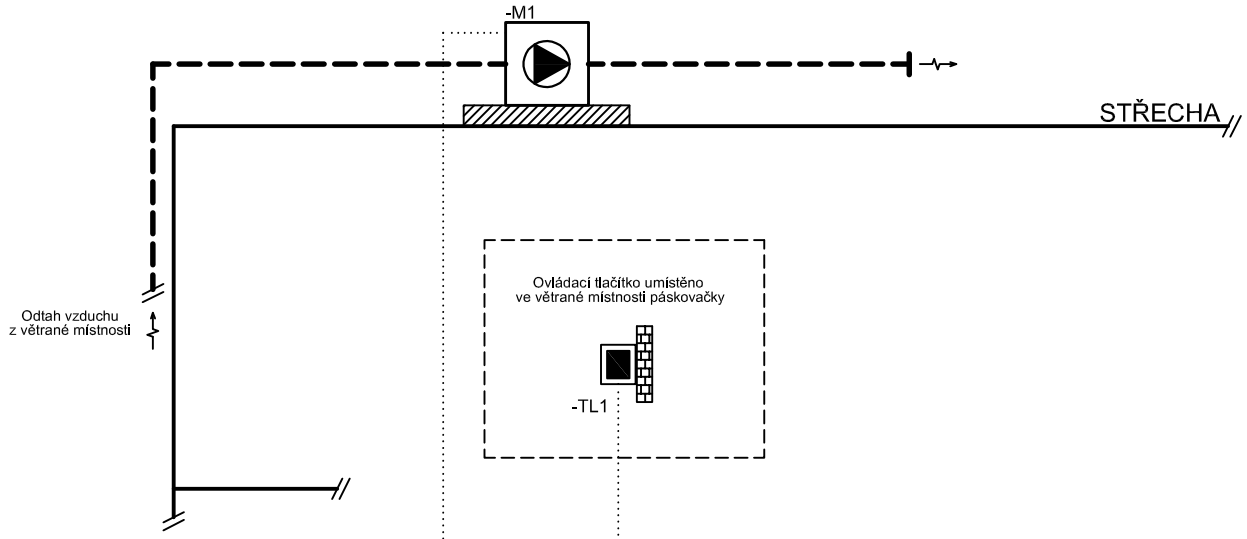

ROZVÁDĚČ R-VZT7.8

SILOVÁ ČÁST (230V/400V)		●	1
MODBUS (BACNET, LON,..)			-
DIGITÁLNÍ VSTUP		● 2x ●	3
ANALOGOVÝ VSTUP (Pasivní)			-
ANALOGOVÝ VSTUP (Aktivní)			-
DIGITÁLNÍ VÝSTUP		●	1
ANALOGOVÝ VÝSTUP			-
ČELNÍ PANEL ROZVADĚČE	KONTROLKA	●	1
	TLAČÍTKO		-
	0 - I		-
	MAN - 0 - AUT	●	1

Vypracoval: Ing. Jan Anděra	AKCE: STÁTNÍ TISKÁRNA CENIN	Ing. Jan Anděra	Investor: Státní tiskárna cenin, Růžová 6, čp. 943, 110 00 Praha 1	Zak.číslo:	Výkres č.: 01-015	Stran: 20
Kontroloval:	Růžová 6, ČP. 943,	Tel.: +420602649819	Obsah:	Stupeň PD: DPS		Strana:
Datum: 10/2019	110 00 Praha 1	E-mail: andera@el-mar.cz	=R-VZT7.8+VZT37 - VĚTRÁNÍ MÍSTNOSTI PÁSKOVAČKY	Změna:		18

0	1	2	3	4	5	6	7	8	9

ROZVÁDĚČ R-VZT6		+ESL-EPS (Signalizace EPS)	VYBAVENÍ ROZVÁDĚČE R-VZT6						
			=R-VZT6-SPD (Porucha SPD)	=R-VZT6-HL2 (Sum. porucha)	=R-VZT6-TL1 (Reset poruch)	=R-VZT6-HL1 (Pod napětím)	=R-VZT6-SB1 (STOP tlačítko)		
SILOVÁ ČÁST (230V/400V)						●	●		2
MODBUS (BACNET, LON,..)									-
DIGITÁLNÍ VSTUP		●	●		●				3
ANALOGOVÝ VSTUP (Pasivní)									-
ANALOGOVÝ VSTUP (Aktivní)									-
DIGITÁLNÍ VÝSTUP				●					1
ANALOGOVÝ VÝSTUP									-
ČELNÍ PANEL ROZVADĚČE	KONTROLKA			●		●			2
	TLAČÍTKO				●				1
	0 - I								-
	MAN - 0 - AUT								-

0	1	2	3	4	5	6	7	8	9

Vypracoval: Ing. Jan Anděra	AKCE: STÁTNÍ TISKÁRNA CENIN	Ing. Jan Anděra	Investor: Státní tiskárna cenin, Růžová 6, čp. 943, 110 00 Praha 1	Zak.číslo:	Výkres č.:	Stran: 20
Kontroloval:	Růžová 6, ČP. 943,	Tel.: +420602649819	Obsah:	Stupeň PD: DPS	02-001	Strana:
Datum: 10/2019	110 00 Praha 1	E-mail: andera@el-mar.cz	=R-VZT6+SIG - SIGNALIZACE PROVOZNÍCH STAVŮ	Změna:		19

0	1	2	3	4	5	6	7	8	9

ROZVÁDĚČ R-VZT7.8		+ESL-EPS (Signalizace EPS)	VYBAVENÍ ROZVÁDĚČE R-VZT7.8						
			=R-VZT7.8-SPD (Porucha SPD)	=R-VZT7.8-HL2 (Sum. porucha)	=R-VZT7.8-TL1 (Reset poruch)	=R-VZT7.8-HL1 (Pod napětím)	=R-VZT7.8-SB1 (STOP tlačítko)		
SILOVÁ ČÁST (230V/400V)						●	●		2
MODBUS (BACNET, LON,..)									-
DIGITÁLNÍ VSTUP		●	●		●				3
ANALOGOVÝ VSTUP (Pasivní)									-
ANALOGOVÝ VSTUP (Aktivní)									-
DIGITÁLNÍ VÝSTUP				●					1
ANALOGOVÝ VÝSTUP									-
ČELNÍ PANEL ROZVADĚČE	KONTROLKA			●		●			2
	TLAČÍTKO				●				1
	0 - I								-
	MAN - 0 - AUT								-

0	1	2	3	4	5	6	7	8	9

Vypracoval: Ing. Jan Anděra	AKCE: STÁTNÍ TISKÁRNA CENIN	Ing. Jan Anděra	Investor: Státní tiskárna cenin, Růžová 6, čp. 943, 110 00 Praha 1	Zak.číslo:	Výkres č.:	Stran: 20
Kontroloval:	Růžová 6, ČP. 943,	Tel.: +420602649819	Obsah:	Stupeň PD: DPS	02-002	Strana:
Datum: 10/2019	110 00 Praha 1	E-mail: andera@el-mar.cz	=R-VZT7.8+SIG - SIGNALIZACE PROVOZNÍCH STAVŮ	Změna:		20