REV. NO.	DATUM / DATE	POPIS / ANNOTATION

AKCE / PROJECT

REKONSTRUKCE STŘECHY NAD PRACOVIŠTĚM REVIZE VE 4.NP VZ I

RŮŽOVÁ 6, ČP. 943, PRAHA 1, 110 00

INVESTOR / DEVELOPER

STÁTNÍ TISKÁRNA CENIN, státní podnik

RŮŽOVÁ 6, ČP. 943, PRAHA 1, 110 00

AUTORIZAČNÍ RAZÍTKO / REGISTRATION STAMP

HLAVNÍ PROJEKTANT / GENERAL DESIGNER

APRIS 3MP

APRIS 3MP s.r.o.
BAAROVA 231/36, 140 00, PRAHA 4, CR
tel.: +420 261 260 358, e-mail: apris@apris.cz

ARCHITEKT PROJEKTU / ARCHITECT
Ing. arch. M. TYLŠOVÁ

VEDENÍ PROJEKTU / PROJECT LEADER
Ing. Š. VLADYKOVÁ

PROJEKTANT ČÁSTI / DESIGNER

APRIS 3MP

APRIS 3MP s.r.o.
BAAROVA 231/36, 140 00, PRAHA 4, CR
tel.: +420 261 260 358, e-mail: apris@apris.cz

ČÁST/PART
D.02

VYPRACOVAL/DRAFTER
Ing. J. Fischer

KONTROLA/CHECK
Ing. I. JENÍK

STUPEŇ DOKUMENTACE / PHASE
DOKUMENTACE PRO PROVÁDĚNÍ STAVBY

DATUM / DATE
10/2019

ČÍSLO ZAKÁZKY / JOB NUMBER
2019023

POČET FORMÁTŮ / FORMAT

MĚŘÍTKO / SCALE

Č.KOPIE / COPY

Č. PŘÍLOHY / DRAWING NUMBER
201

NÁZEV PŘÍLOHY/TITLE

DETAILY

APRIS 3MP APRIS 3MP APRIS 3MP APRIS 3MP APRIS 3MP APRIS 3MP APRIS 3MP

NA TUTO DOKUMENTACI SE VZTAHUJÍ AUTORSKÁ PRÁVA, NENÍ URČENA PRO ZHOTOVOVÁNÍ KOPIÍ A JAKÝCHKOLIV REPRODUKCÍ BEZ KONTAKTU S UVEDENOU AUTORIZOVANOU OSOBOU Z PROJEKČNÍ KANCELÁŘE APRIS 3MP s.r.o., (c) APRIS 3MP 2014

D.1 PŘÍPOJE OCELOVÝCH NOSNÍKŮ

D.1a PŘÍPOJ IPE140 K IPE160

M1:10

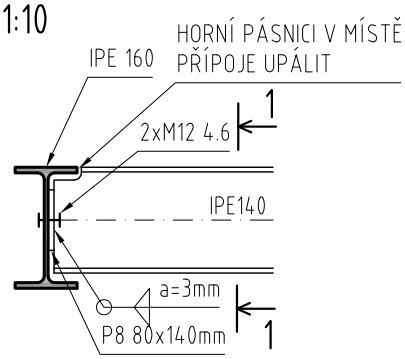

ŘEZ 1-1

M1:10

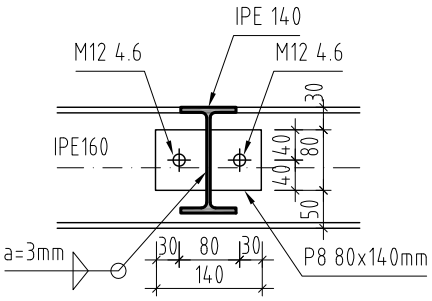

D.1b PŘÍPOJ IPE160 K I240

M1:10

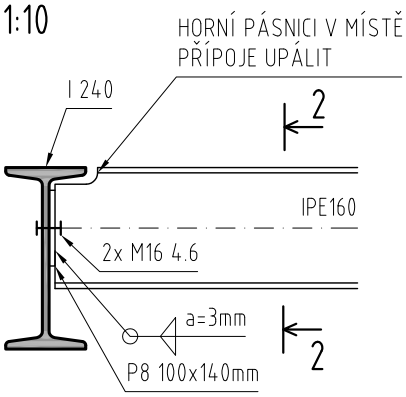

ŘEZ 2-2

M1:10

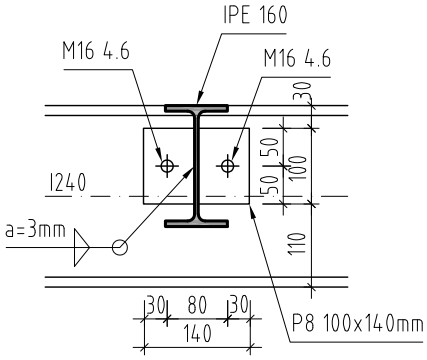

D.1c PŘÍPOJ IPE160 K I220

M1:10

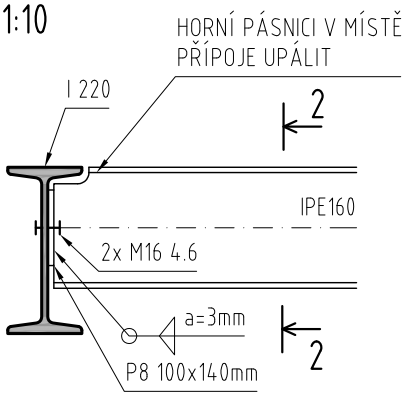

ŘEZ 3-3

M1:10

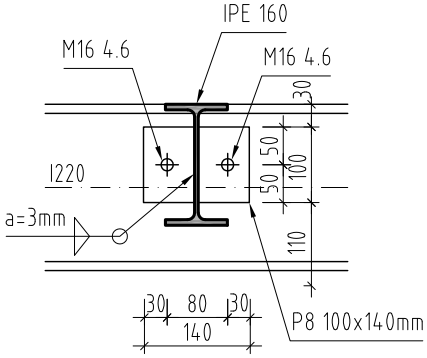

AKCE / PROJECT REKONSTRUKCE STŘECHY NAD PRACOVIŠTĚM REVIZE VE 4.NP VZ I		INVESTOR / DEVELOPER STÁTNÍ TISKÁRNA CENIN, státní podnik RŮŽOVÁ 6, ČP. 943, PRAHA 1, 110 00	
VYPRACOVAL/DRAFTER Ing. J. Fischer	KONTROLA/CHECK Ing. I. Jeník	STUPEŇ DOKUMENTACE / PHASE DOKUMENTACE PRO PROVÁDĚNÍ STAVBY	PROFESE/PROFESSION D.02
NÁZEV DETAILU/TITLE D.1 PŘÍPOJE OCELOVÝCH NOSNÍKŮ		MĚŘÍTKO/SCALE 1:10	Č.DETAILU / No. 0 0 1 — REV. –

APRIS 3MP APRIS 3MP APRIS 3MP APRIS 3MP APRIS 3MP APRIS 3MP APRIS 3MP
TENTO VÝKRES NENÍ URČEN PRO ZHOTOVOVÁNÍ KOPIÍ A JAKÝCHKOLIV REPRODUKCÍ BEZ KONTAKTU S UVEDENOU AUTORIZOVANOU OSOBOU Z PROJEKČNÍ KANCELÁŘE APRIS 3MP s.r.o.

D.2 ZESÍLENÍ STÁVAJÍCÍHO PRŮVLAKU 2xU200
M1:5

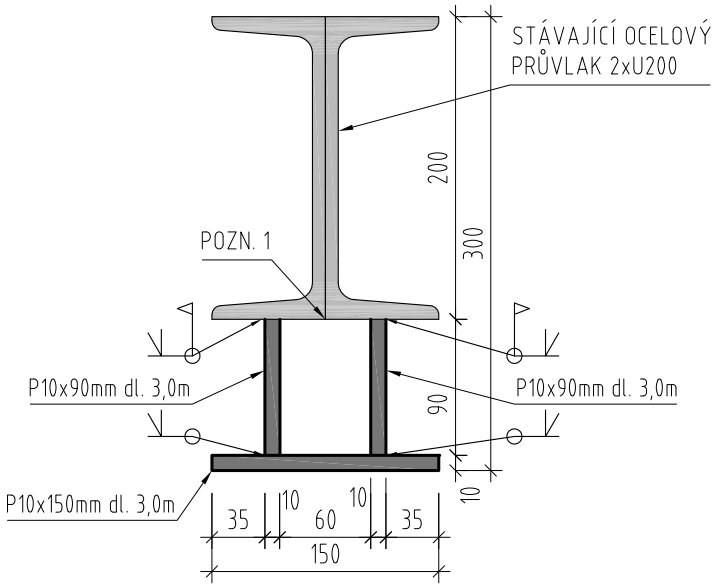

POZNÁMKY:

POZN.1 - PŘED ZAPOČETÍM STAVEBNÍCH PRACÍ OVĚŘIT EXISTENCI SVARU SPODNÍCH PÁSNIC. V PŘÍPADĚ, ŽE SVAR NEBYL PROVEDEN, JE NUTNO SPODNÍ PASNICE PROFILŮ 2xU200 SVAŘIT STEHOVÝM SVAREM dl. 100mm á 200mm.

AKCE / PROJECT REKONSTRUKCE STŘECHY NAD PRACOVIŠTĚM REVIZE VE 4.NP VZ I		INVESTOR / DEVELOPER STÁTNÍ TISKÁRNA CENIN, státní podnik RŮŽOVÁ 6, ČP. 943, PRAHA 1, 110 00	
VYPRACOVAL/DRAFTER Ing. J. Fischer	KONTROLA/CHECK Ing. I. Jeník	STUPEŇ DOKUMENTACE / PHASE DOKUMENTACE PRO PROVÁDĚNÍ STAVBY	PROFESE/PROFESSION D.02

NÁZEV DETAILU/TITLE	MĚŘÍTKO/SCALE	Č.DETAILU / No.			REV.
D.2 ZESÍLENÍ STÁVAJÍCÍHO PRŮVLAKU 2xU200	1:5	0	0	2	-

APRIS 3MP APRIS 3MP APRIS 3MP APRIS 3MP APRIS 3MP APRIS 3MP APRIS 3MP
TENTO VÝKRES NENÍ URČEN PRO ZHOTOVOVÁNÍ KOPIÍ A JAKÝCHKOLIV REPRODUKCÍ BEZ KONTAKTU S UVEDENOU AUTORIZOVANOU OSOBOU Z PROJEKČNÍ KANCELÁŘE APRIS 3MP s.r.o.