REV. NO.	DATUM / DATE	POPIS / ANNOTATION

AKCE / PROJECT

REKONSTRUKCE STŘECHY NAD PRACOVIŠTĚM REVIZE VE 4.NP VZ I

RŮŽOVÁ 6, ČP. 943, PRAHA 1, 110 00

INVESTOR / DEVELOPER

STÁTNÍ TISKÁRNA CENIN, státní podnik

RŮŽOVÁ 6, ČP. 943, PRAHA 1, 110 00

AUTORIZAČNÍ RAZÍTKO / REGISTRATION STAMP

HLAVNÍ PROJEKTANT / GENERAL DESIGNER

APRIS 3MP s.r.o.
BAAROVA 231/36, 140 00, PRAHA 4, CR
tel.: +420 261 260 358, e-mail: apris@apris.cz

ARCHITEKT PROJEKTU / ARCHITECT
Ing. arch. M. TYLŠOVÁ

VEDENÍ PROJEKTU / PROJECT LEADER
Ing. Š. VLADYKOVÁ

PROJEKTANT ČÁSTI / DESIGNER

APRIS 3MP s.r.o.
BAAROVA 231/36, 140 00, PRAHA 4, CR
tel.: +420 261 260 358, e-mail: apris@apris.cz

ČÁST/PART
D.01

VYPRACOVAL/DRAFTER
Ing. P. SVATOŠOVÁ

KONTROLA/CHECK
Ing. P. SOLNIČKA

STUPEŇ DOKUMENTACE / PHASE
DOKUMENTACE PRO PROVÁDĚNÍ STAVBY

DATUM / DATE
10/2019

ČÍSLO ZAKÁZKY / JOB NUMBER
2019023

POČET FORMÁTŮ / FORMAT
–

MĚŘÍTKO / SCALE
–

Č.KOPIE / COPY

Č. PŘÍLOHY / DRAWING NUMBER
402

NÁZEV PŘÍLOHY/TITLE

VÝPIS KLEMPÍŘSKÝCH VÝROBKŮ

NA TUTO DOKUMENTACI SE VZTAHUJÍ AUTORSKÁ PRÁVA, NENÍ URČENA PRO ZHOTOVOVÁNÍ KOPIÍ A JAKÝCHKOLIV REPRODUKCÍ BEZ KONTAKTU S UVEDENOU AUTORIZOVANOU OSOBOU Z PROJEKČNÍ KANCELÁŘE APRIS 3MP s.r.o., (c) APRIS 3MP 2014

číslo dok.:	Název:	Strana
402	VÝPIS KLEMPÍŘSKÝCH VÝROBKŮ	0

POZNÁMKY K VÝPISU

POZN. 1	VEŠKERÉ ROZMĚRY JE NUTNO OVĚŘIT NA STAVBĚ.
POZN. 2	ROZVINUTÉ ŠÍŘKY JSOU ORIENTAČNÍ, TATO DOKUMENTACE ŘEŠÍ POUZE PRINCIP PROVEDENÍ KONSTRUKCÍ
POZN. 3	PŘESNÉ PROVEDENÍ KLEMPÍŘSKÝCH PRVKŮ BUDE DLE ČSN 73 3610.
POZN. 4	DETAILY NEPOSTIŽENÉ TOUTO DOKUMENTACÍ BUDOU PROVEDENY DLE STANDARDU URČENÉHO OSTATNÍMI STAVEBNÍMI DETAILY.
POZN. 5	ZMĚNY A NEJASNOSTI KONZULTOVAT S PROJEKTANTEM.
POZN. 6	KOTVENÍ BUDE PROVEDENO DLE VÝROBNÍ DOKUMENTACE VÝROBCE
POZN. 7	VYOBRAZENÉ VÝROBKY SLOUŽÍ POUZE PRO PŘEDSTAVU O VZHLEDU. DEFINITIVNÍ VÝBĚR BUDE ODSOUHLASEN INVESTOREM PROJEKTU.
POZN. 8	PODKLADNÍ PROFILY PRO OPLECHOVÁNÍ BUDOU Z NAVZÁJEM SNÁŠENLIVÝCH MATERIÁLŮ DLE ČSN 733610
POZN. 9	FINÁLNÍ PRVKY BUDOU VYBRÁNY ARCHITEKTEM NA ZÁKLADĚ PŘEDLOŽENÝCH VZORKŮ

číslo dok.:	Název:	Strana
402	VÝPIS KLEMPÍŘSKÝCH VÝROBKŮ	00

SEZNAM VÝROBKŮ

Č.	POPIS	POZNÁMKA / UMÍSTĚNÍ
K-01	OPLECHOVÁNÍ OKAPOVÉHO ŽLABU	
K-02	LEMOVÁNÍ VYTAŽENÉ STŘEŠNÍ KRYTINY	
K-03	OPLECHOVÁNÍ ATIKY	
K-04	OPLECHOVÁNÍ POLOVIČNÍHO HŘEBENE	
K-05	OPLECHOVÁNÍ PROSTUPU VZT VE STŘEŠE	
K-06	OPLECHOVÁNÍ PROSTUPU VZT VE STŘEŠE	
K-07	OPLECHOVÁNÍ PROSTUPU KANALIZACE	
K-08	ZASTŘEŠENÍ ŠACHET	
K-09	ZASTŘEŠENÍ ŠACHET	
K-10	ZASTŘEŠENÍ ŠACHET	
K-11	OPLECHOVÁNÍ PROSTUPU VZT	
K-12	OPLECHOVÁNÍ PARAPETU DVEŘÍ	
K-13	ZASTŘEŠENÍ ŠACHET	
K-14	ZASTŘEŠENÍ ŠACHET	
K-15	CHRLIČ V ATICE	
K-16	OPLECHOVÁNÍ PROSTUPU VZT VE STŘEŠE	
K-17	ÚŽLABNÍ PLECH	
K-18	OPLÁŠTĚNÍ HŘEBENE	
K-19	KOTLÍK MĚDĚNÝ HRANATÝ	
K-20	KOLENO LISOVANÉ 100 / 85	
K-21	PROSTUP VZT STĚNOU	
K-22	HRANATÝ KOTLÍK	

číslo dok.:	Název:	Strana
402	VÝPIS KLEMPÍŘSKÝCH VÝROBKŮ	1
POZN.:	NEDÍLNOU SOUČÁSTÍ TOHOTO LISTU JE VÝPIS POZNÁMEK UVEDENÝCH NA PRVNÍ STRÁNCE VÝPISU	

OZNAČ.	GRAFICKÉ SCHÉMA
K - 01	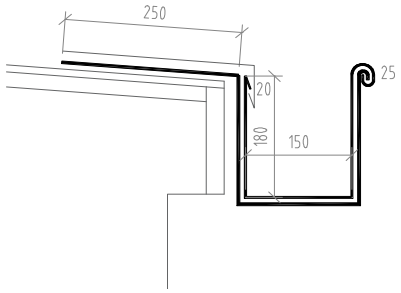

OKAPOVÝ ŽLAB

POPIS

HRANATÝ OKAPOVÝ ŽLAB ŠÍŘKY 150 mm, KOTVEN DO MĚDĚNÝCH ŽLABOVÝCH HÁKŮ PO 300 mm, R.Š. 560 mm A S PÁSOVINOU 25/4 mm

MATERIÁL		MNOŽSTVÍ CELKEM (MJ)	
MATERIÁL	měď	4NP	,00 bm
POVRCHOVÁ ÚPRAVA	bez povrchové úpravy	5NP	,00 bm
BARVA	přírodní	STŘECHA	69,20 bm
ROZMĚRY			
ROZVINUTÁ ŠÍŘE	560 mm	**CELKEM V OBJEKTU**	**69,20 bm**
TLOUŠŤKA PLECHU	0,6 mm		

POZNÁMKY K VÝROBKU:

OZNAČ.	GRAFICKÉ SCHÉMA
K - 02	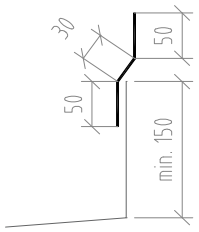

KRYCÍ LIŠTA

POPIS

KRYCÍ LIŠTA VYTAŽENÉ STŘEŠNÍ KRYTINY NA SVISLÉ OBVODOVÉ KONSTRUKCI

MATERIÁL		MNOŽSTVÍ CELKEM (MJ)	
MATERIÁL	měď	4NP	,00 bm
POVRCHOVÁ ÚPRAVA	bez povrchové úpravy	5NP	,00 bm
BARVA	přírodní	STŘECHA	20,84 bm
ROZMĚRY			
ROZVINUTÁ ŠÍŘE	130 mm	**CELKEM V OBJEKTU**	**20,84 bm**
TLOUŠŤKA PLECHU	0,55 mm		

POZNÁMKY K VÝROBKU:

číslo dok.:	Název:	Strana
402	**VÝPIS KLEMPÍŘSKÝCH VÝROBKŮ**	**2**
POZN.:	NEDÍLNOU SOUČÁSTÍ TOHOTO LISTU JE VÝPIS POZNÁMEK UVEDENÝCH NA PRVNÍ STRÁNCE VÝPISU	

OZNAČ.	GRAFICKÉ SCHÉMA
K - 03	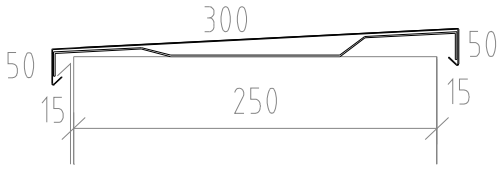

OPLECHOVÁNÍ ATIKY

POPIS

OPLECHOVÁNÍ ATIKY NA STŘEŠE VČETNĚ PODKLADNÍCH PROFILŮ, KOTVÍCÍCH A SPOJOVACÍCH PRVKŮ.

MATERIÁL		MNOŽSTVÍ CELKEM (MJ)	
MATERIÁL	měď	4NP	,00 bm
POVRCHOVÁ ÚPRAVA	bez povrchových úprav	5NP	,00 bm
BARVA	přírodní	STŘECHA	15,80 bm
ROZMĚRY			
ROZVINUTÁ ŠÍŘE	430 mm	**CELKEM V OBJEKTU**	**15,80 bm**
TLOUŠŤKA PLECHU	0,55 (příponka tl. 0,8 mm) mm		

POZNÁMKY K VÝROBKU:

OZNAČ.	GRAFICKÉ SCHÉMA
K-04	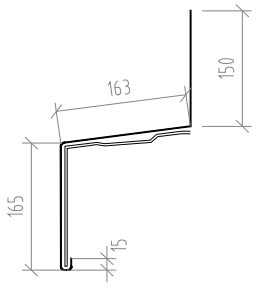

OPLECHOVÁNÍ NASÁVACÍHO STŘEŠNÍHO OTVORU U STĚNY

POPIS

OPLECHOVÁNÍ NASÁVACÍHO STŘEŠNÍHO OTVORU U STĚNY, VČETNĚ PODKLADNÍHO PROFILU.KOTVENO KE STĚNE, NAPOJENÍ NA STĚNU ZATMELENO.

MATERIÁL		MNOŽSTVÍ CELKEM (MJ)	
MATERIÁL	měď	4NP	,00 bm
POVRCHOVÁ ÚPRAVA	bez povrchových úprav	5NP	,00 bm
BARVA	přírodní	STŘECHA	18,95 bm
ROZMĚRY			
ROZVINUTÁ ŠÍŘE	500 mm	**CELKEM V OBJEKTU**	**18,95 bm**
TLOUŠŤKA PLECHU	0,55 (příponka tl. 0,8 mm) mm		

POZNÁMKY K VÝROBKU:

číslo dok.:	Název:	Strana
402	VÝPIS KLEMPÍŘSKÝCH VÝROBKŮ	3

POZN.: NEDÍLNOU SOUČÁSTÍ TOHOTO LISTU JE VÝPIS POZNÁMEK UVEDENÝCH NA PRVNÍ STRÁNCE VÝPISU

OZNAČ.	GRAFICKÉ SCHÉMA
K-05	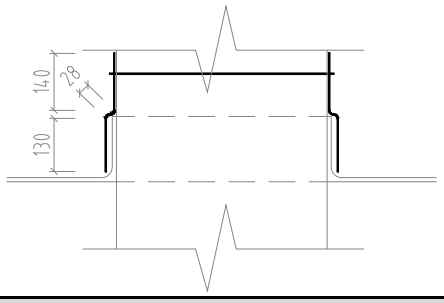

OPLECHOVÁNÍ PROSTUPU VZT VE STŘEŠE

POPIS

OPLECHOVÁNÍ PROSTUPU VZT VE STŘEŠE O ROZMĚRECH 0,5 x 1,5 m

MATERIÁL		MNOŽSTVÍ CELKEM (MJ)	
MATERIÁL	měď	4NP	,00 bm
POVRCHOVÁ ÚPRAVA	bez povrchových úprav	5NP	,00 bm
BARVA	přírodní	STŘECHA	5,20 bm
ROZMĚRY			
ROZVINUTÁ ŠÍŘE	300 mm	**CELKEM V OBJEKTU**	**5,20 bm**
TLOUŠŤKA PLECHU	0,55 mm		

POZNÁMKY K VÝROBKU:

OZNAČ.	GRAFICKÉ SCHÉMA
K-06	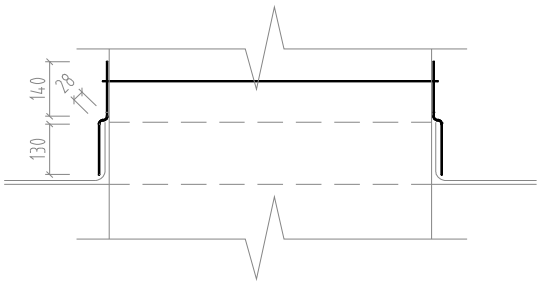

OPLECHOVÁNÍ PROSTUPU VZT VE STŘEŠE

POPIS

OPLECHOVÁNÍ PROSTUPU VZT VE STŘEŠE O ROZMĚRECH 0,8 x 1,5 m

MATERIÁL		MNOŽSTVÍ CELKEM (MJ)	
MATERIÁL	měď	4NP	,00 bm
POVRCHOVÁ ÚPRAVA	bez povrchových úprav	5NP	,00 bm
BARVA	přírodní	STŘECHA	5,80 bm
ROZMĚRY			
ROZVINUTÁ ŠÍŘE	300 mm	**CELKEM V OBJEKTU**	**5,80 bm**
TLOUŠŤKA PLECHU	0,55 mm		

POZNÁMKY K VÝROBKU:

TVAR PLECHU BUDE NUTNO PŘIZPŮSOBIT SKLONU VEDENÍ VZT VŮČI STŘEŠE V DANÉM MÍSTĚ

číslo dok.:	Název:	Strana
402	VÝPIS KLEMPÍŘSKÝCH VÝROBKŮ	4
POZN.:	NEDÍLNOU SOUČÁSTÍ TOHOTO LISTU JE VÝPIS POZNÁMEK UVEDENÝCH NA PRVNÍ STRÁNCE VÝPISU	

OZNAČ.	GRAFICKÉ SCHÉMA
K - 07	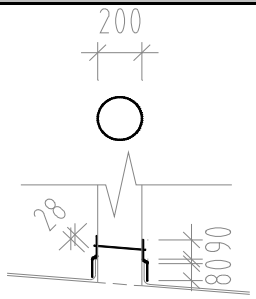

OPLECHOVÁNÍ PROSTUPU KANALIZACE

POPIS

OPLECHOVÁNÍ PROSTUPU KANALIZACE (3x) VČ. KOTVÍCÍCH A SPOJOVACÍCH PRVKŮ

MATERIÁL		MNOŽSTVÍ CELKEM (MJ)	
MATERIÁL	měď	4NP	,00 ks
POVRCHOVÁ ÚPRAVA	bez povrchových úprav	5NP	,00 ks
BARVA	přírodní	STŘECHA	3,00 ks
ROZMĚRY			
PRŮMĚR:	200 mm	**CELKEM V OBJEKTU**	**3,00 ks**
TLOUŠŤKA PLECHU	0,55 mm		

POZNÁMKY K VÝROBKU:

OZNAČ.	GRAFICKÉ SCHÉMA
K - 08	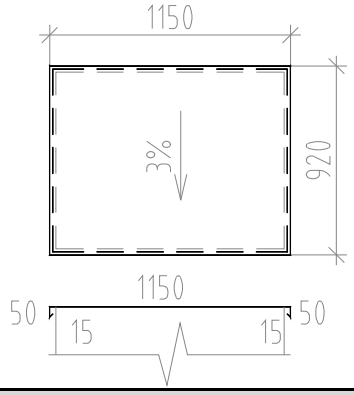

ZASTŘEŠENÍ ŠACHET

POPIS

ZASTŘEŠENÍ ŠACHET VČ. PODKLADNÍCH PROFILŮ, KOTVÍCÍCH A SPOJOVACÍCH PRVKŮ

MATERIÁL		MNOŽSTVÍ CELKEM (MJ)	
MATERIÁL	měď	4NP	,00 m2
POVRCHOVÁ ÚPRAVA	bez povrchových úprav	5NP	,00 m2
BARVA	přírodní	STŘECHA	1,40 m2
ROZMĚRY			
PLOCHA	1280 x 1050 mm	**CELKEM V OBJEKTU**	**1,40 m2**
TLOUŠŤKA PLECHU	0,7 mm		

POZNÁMKY K VÝROBKU:

číslo dok.:	Název:	Strana
402	**VÝPIS KLEMPÍŘSKÝCH VÝROBKŮ**	**5**
POZN.:	NEDÍLNOU SOUČÁSTÍ TOHOTO LISTU JE VÝPIS POZNÁMEK UVEDENÝCH NA PRVNÍ STRÁNCE VÝPISU	

OZNAČ.	GRAFICKÉ SCHÉMA
K - 09	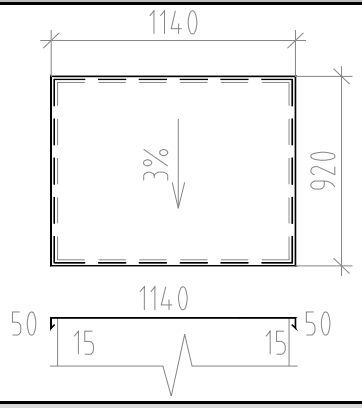

ZASTŘEŠENÍ ŠACHTY 1290x1070

POPIS

ZASTŘEŠENÍ ŠACHET VČ. PODKLADNÍCH PROFILŮ, KOTVÍCÍCH A SPOJOVACÍCH PRVKŮ

MATERIÁL		MNOŽSTVÍ CELKEM (MJ)	
MATERIÁL	měď	4NP	,00 m2
POVRCHOVÁ ÚPRAVA	bez povrchových úprav	5NP	,00 m2
BARVA	přírodní	STŘECHA	1,40 m2
ROZMĚRY			
PLOCHA	1290 x 1070 mm	**CELKEM V OBJEKTU**	**1,40 m2**
TLOUŠŤKA PLECHU	0,7 mm		

POZNÁMKY K VÝROBKU:

OZNAČ.	GRAFICKÉ SCHÉMA
K - 10	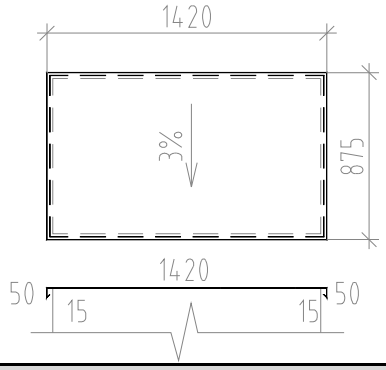

ZASTŘEŠENÍ ŠACHTY 1570x1030

POPIS

ZASTŘEŠENÍ ŠACHET VČ. PODKLADNÍCH PROFILŮ, KOTVÍCÍCH A SPOJOVACÍCH PRVKŮ

MATERIÁL		MNOŽSTVÍ CELKEM (MJ)	
MATERIÁL	měď	4NP	,00 m2
POVRCHOVÁ ÚPRAVA	bez povrchových úprav	5NP	,00 m2
BARVA	přírodní	STŘECHA	1,65 m2
ROZMĚRY			
PLOCHA	1570 x 1030 mm	**CELKEM V OBJEKTU**	**1,65 m2**
TLOUŠŤKA PLECHU	0,7 mm		

POZNÁMKY K VÝROBKU:

číslo dok.:	Název:	Strana
402	**VÝPIS KLEMPÍŘSKÝCH VÝROBKŮ**	**6**
POZN.:	NEDÍLNOU SOUČÁSTÍ TOHOTO LISTU JE VÝPIS POZNÁMEK UVEDENÝCH NA PRVNÍ STRÁNCE VÝPISU	

OZNAČ.	GRAFICKÉ SCHÉMA
K - 11	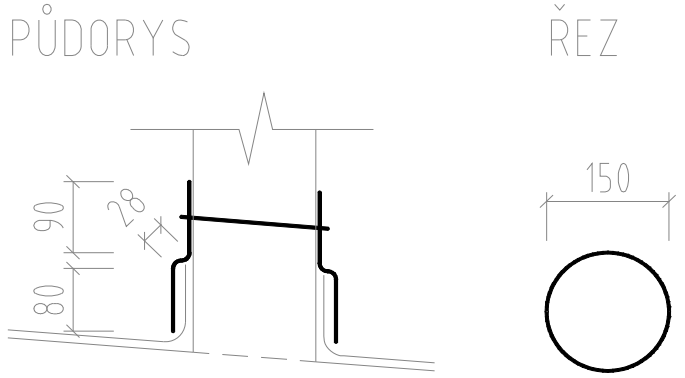

OPLECHOVÁNÍ PROSTUPU VZT

POPIS

OPLECHOVÁNÍ PROSTUPU VZDUCHOTECHNIKY VČ. KOTVÍCÍCH A SPOJOVACÍCH PRVKŮ

MATERIÁL		MNOŽSTVÍ CELKEM (MJ)	
MATERIÁL	měď	4NP	,00 bm
POVRCHOVÁ ÚPRAVA	bez povrchových úprav	5NP	,00 bm
BARVA	přírodní	STŘECHA	,21 bm
ROZMĚRY			
PRŮMĚR	200 mm	**CELKEM V OBJEKTU**	**0,21 bm**
TLOUŠŤKA PLECHU	0,55 mm		

POZNÁMKY K VÝROBKU:

OZNAČ.	GRAFICKÉ SCHÉMA
K-12	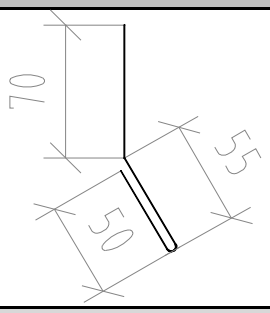

OPLECHOVÁNÍ PARAPETU DVEŘÍ

POPIS

OPLECHOVÁNÍ PARAPETU U DVEŘÍ VEDOUCÍCH NA STŘECHU (3X)

MATERIÁL		MNOŽSTVÍ CELKEM (MJ)	
MATERIÁL	měď	4NP	,00 bm
POVRCHOVÁ ÚPRAVA	bez povrchových úprav	5NP	,00 bm
BARVA	přírodní	STŘECHA	3,31 bm
ROZMĚRY			
ROZVINUTÁ ŠÍŘE	175 mm	**CELKEM V OBJEKTU**	**3,31 bm**
TLOUŠŤKA PLECHU	0,55 mm		

POZNÁMKY K VÝROBKU:

číslo dok.:	Název:	Strana
402	**VÝPIS KLEMPÍŘSKÝCH VÝROBKŮ**	**7**

POZN.: NEDÍLNOU SOUČÁSTÍ TOHOTO LISTU JE VÝPIS POZNÁMEK UVEDENÝCH NA PRVNÍ STRÁNCE VÝPISU

OZNAČ.	GRAFICKÉ SCHÉMA
K - 13	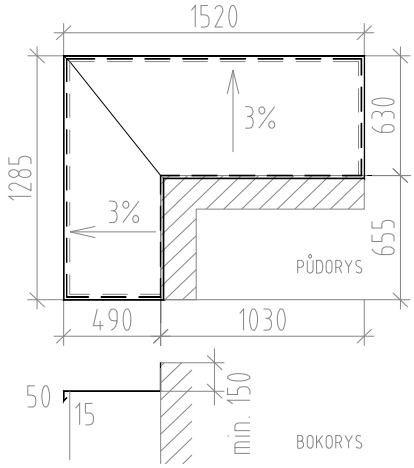

ZASTŘEŠENÍ ROHOVÉ ŠACHTY U STĚNY

POPIS

ZASTŘEŠENÍ ŠACHET VČ. PODKLADNÍCH PROFILŮ, KOTVÍCÍCH A SPOJOVACÍCH PRVKŮ

MATERIÁL		MNOŽSTVÍ CELKEM (MJ)	
MATERIÁL	měď	4NP	,00 m2
POVRCHOVÁ ÚPRAVA	bez povrchových úprav	5NP	,00 m2
BARVA	přírodní	STŘECHA	2,00 m2
ROZMĚRY			
ROZMĚRY	1,71 x 0,78 + 0,81 x 0,64 mm	**CELKEM V OBJEKTU**	**2,00 m2**
TLOUŠŤKA PLECHU	0,7 mm		

POZNÁMKY K VÝROBKU:

OZNAČ.	GRAFICKÉ SCHÉMA
K - 14	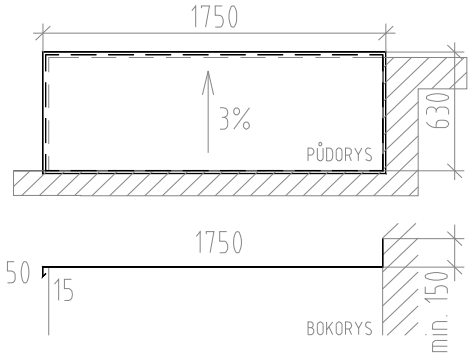

ZASTŘEŠENÍ ŠACHTY U STĚNY

POPIS

ZASTŘEŠENÍ ŠACHET VČ. PODKLADNÍCH PROFILŮ, KOTVÍCÍCH A SPOJOVACÍCH PRVKŮ

MATERIÁL		MNOŽSTVÍ CELKEM (MJ)	
MATERIÁL	měď	4NP	,00 m2
POVRCHOVÁ ÚPRAVA	bez povrchových úprav	5NP	,00 m2
BARVA	přírodní	STŘECHA	1,70 m2
ROZMĚRY			
ROZMĚRY	1,97 x 0,85 mm	**CELKEM V OBJEKTU**	**1,70 m2**
TLOUŠŤKA PLECHU	0,7 mm		

POZNÁMKY K VÝROBKU:

POZN.: NEDÍLNOU SOUČÁSTÍ TOHOTO LISTU JE VÝPIS POZNÁMEK UVEDENÝCH NA PRVNÍ STRÁNCE VÝPISU

OZNAČ.	GRAFICKÉ SCHÉMA
K - 15	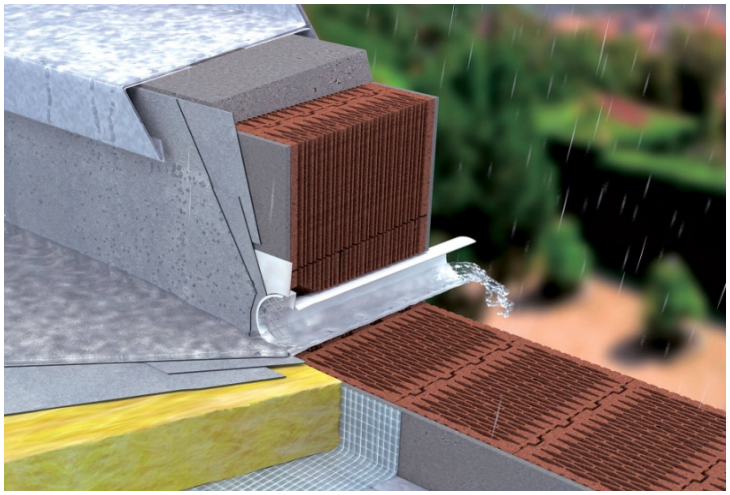

PROSTUP V ATICE

POPIS

PLASTOVÝ PROSTUP DO ATIKY PRO ODVOD DEŠŤOVÉ VODY ZE STŘEŠNÍ KONSTRUKCE VČ. KOTVÍCÍCH, SPOJOVACÍCH PRVKŮ, OCHRANNOU MŘÍŽKOU A S HYDROIZOLACÍ, OBRÁZEK JE POUZE ILUSTRAČNÍ

MATERIÁL		MNOŽSTVÍ CELKEM (MJ)	
MATERIÁL	PVC, BIT - modifikovaný asfaltový pás	4NP	,00 ks
POVRCHOVÁ ÚPRAVA	vypalovaná prášková barva (komaxit)	5NP	,00 ks
BARVA	bílá	STŘECHA	1,00 ks
ROZMĚRY			
ROZMĚRY	200 x 200 mm	**CELKEM V OBJEKTU**	**1,00 ks**
TLOUŠŤKA PLECHU	- mm		

POZNÁMKY K VÝROBKU:

OZNAČ.	GRAFICKÉ SCHÉMA
K - 16	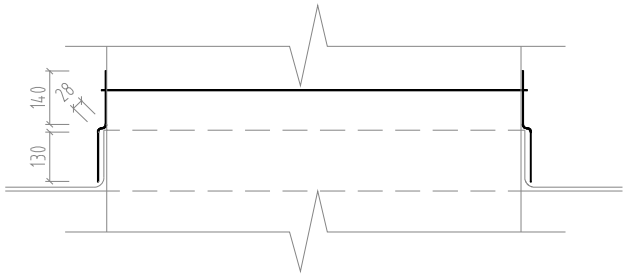

OPLECHOVÁNÍ PROSTUPU VZT VE STŘEŠE

POPIS

OPLECHOVÁNÍ PROSTUPU VZT VE STŘEŠE O ROZMĚRECH 1,15 x 1,25 m

MATERIÁL		MNOŽSTVÍ CELKEM (MJ)	
MATERIÁL	měď	4NP	,00 bm
POVRCHOVÁ ÚPRAVA	bez povrchových úprav	5NP	,00 bm
BARVA	přírodní	STŘECHA	5,70 bm
ROZMĚRY			
ROZVINUTÁ ŠÍŘE	300 mm	**CELKEM V OBJEKTU**	**5,70 bm**
TLOUŠŤKA PLECHU	0.55 mm		

POZNÁMKY K VÝROBKU:

POZN.: NEDÍLNOU SOUČÁSTÍ TOHOTO LISTU JE VÝPIS POZNÁMEK UVEDENÝCH NA PRVNÍ STRÁNCE VÝPISU

OZNAČ.	GRAFICKÉ SCHÉMA
K - 17	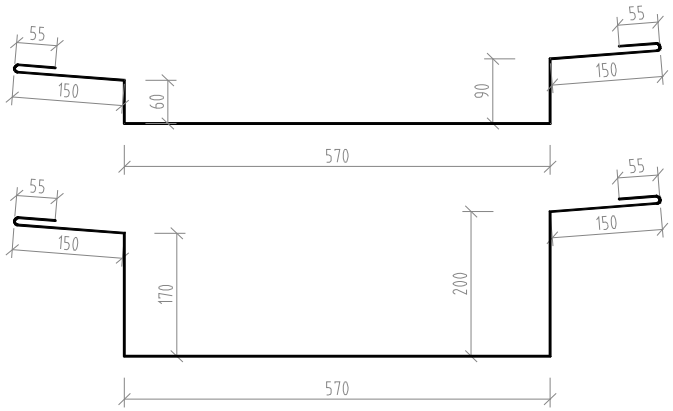

ÚŽLABNÍ PLECH

POPIS

ÚŽLABNÍ PLECH ŠÍŘKY 570 mm, VČ. KOTVÍCÍCH A SPOJOVACÍCH PRVKŮ, SPOJE PLECHŮ KOLMO NA TOK VODY MUSÍ BÝT LEPENÉ

MATERIÁL		MNOŽSTVÍ CELKEM (MJ)	
MATERIÁL	měď	4NP	,00 bm
POVRCHOVÁ ÚPRAVA	bez povrchových úprav	5NP	,00 bm
BARVA	přírodní	STŘECHA	19,50 bm
ROZMĚRY			
ROZVINUTÁ ŠÍŘE	1135 / 1355 mm	**CELKEM V OBJEKTU**	**19,50 bm**
TLOUŠŤKA PLECHU	0,55 mm		

POZNÁMKY K VÝROBKU:

OZNAČ.	GRAFICKÉ SCHÉMA
K - 18	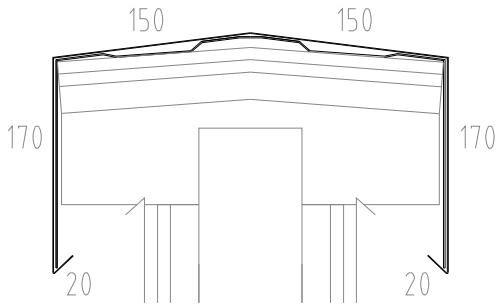

OPLÁŠTĚNÍ HŘEBENE

POPIS

OPLÁŠTĚNÍ HŘEBENE VČ. PODKLADNÍCH PROFILŮ, KOTVÍCÍCH A SPOJOVACÍCH PRVKŮ.

		MNOŽSTVÍ CELKEM (MJ)	
MATERIÁL	měď	4NP	,00 bm
POVRCHOVÁ ÚPRAVA	bez povrchových úprav	5NP	,00 bm
BARVA	přírodní	STŘECHA	42,00 bm
ROZMĚRY			
ROZVINUTÁ ŠÍŘE	680 mm	**CELKEM V OBJEKTU**	**42,00 bm**
TLOUŠŤKA PLECHU	0,55 (příponka tl. 0,8 mm) mm		

POZNÁMKY K VÝROBKU:

POZN.: NEDÍLNOU SOUČÁSTÍ TOHOTO LISTU JE VÝPIS POZNÁMEK UVEDENÝCH NA PRVNÍ STRÁNCE VÝPISU

OZNAČ.	GRAFICKÉ SCHÉMA
K - 19	

KOTLÍK MĚDĚNÝ HRANATÝ

POPIS

MATERIÁL		MNOŽSTVÍ CELKEM (MJ)	
MATERIÁL	měď	4NP	,00 ks
POVRCHOVÁ ÚPRAVA	bez povrchových úprav	5NP	,00 ks
BARVA	přírodní	STŘECHA	5,00 ks
ROZMĚRY			
ROZMĚRY	500 x 150 mm	**CELKEM V OBJEKTU**	**5,00 ks**
TLOUŠŤKA PLECHU	0,7 mm		

POZNÁMKY K VÝROBKU:

OZNAČ.	GRAFICKÉ SCHÉMA
K - 20	

KOLENO LISOVANÉ 100 / 85

POPIS

KOLENO LISOVANÉ 100 / 85

MATERIÁL		MNOŽSTVÍ CELKEM (MJ)	
MATERIÁL	měď	4NP	,00 ks
POVRCHOVÁ ÚPRAVA	bez povrchových úprav	5NP	,00 ks
BARVA	přírodní	STŘECHA	4,00 ks
ROZMĚRY			
PRŮMĚR	100 mm	**CELKEM V OBJEKTU**	**4,00 ks**
TLOUŠŤKA PLECHU	0,55 mm		

POZNÁMKY K VÝROBKU:
SVOD OKAPU BUDE ZKRÁCEN Z DŮVODU NAVÝŠENÍ SKLADBY STŘEŠNÍ KONSTRUKCE. KOLENO BUDE NUTNÉ PŘIZPŮSOBIT STÁVAJÍCÍMU OKAPU.

POZN.: NEDÍLNOU SOUČÁSTÍ TOHOTO LISTU JE VÝPIS POZNÁMEK UVEDENÝCH NA PRVNÍ STRÁNCE VÝPISU

OZNAČ.	GRAFICKÉ SCHÉMA
K-21	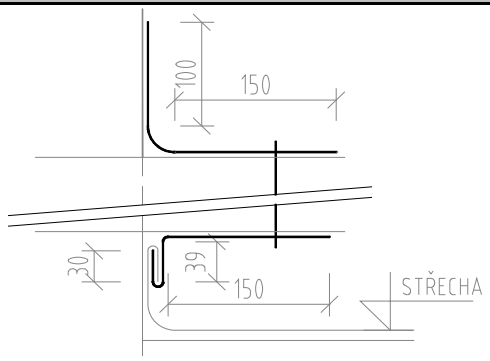

PROSTUP VZT STĚNOU

POPIS

PROSTUP VODOROVNÉHO VEDENÍ VZT STĚNOU U STŘECHY

MATERIÁL		MNOŽSTVÍ CELKEM (MJ)	
MATERIÁL	měď	4NP	,00 bm
POVRCHOVÁ ÚPRAVA	bez povrchových úprav	5NP	,00 bm
BARVA	přírodní	STŘECHA	5,00 bm
ROZMĚRY			
ROZVINUTÁ ŠÍŘE	290, ZE SPODNÍ STRANY U STŘECHY 160 mm	**CELKEM V OBJEKTU**	**5,00 bm**
TLOUŠŤKA PLECHU	0,6 mm		

POZNÁMKY K VÝROBKU:

NA BOCÍCH A NA HORNÍ STRANĚPLECH VE TVARU L (NA PRAVDĚPODOBNĚ NUTNO LEHCE DOTAROVAT PODLE ZÁHYBU VEDENÍ VZT, ZE SPODNÍ STRANY (U STŘECHY) JINÝ TVAR (VIZ SCHÉMA)

OZNAČ.	GRAFICKÉ SCHÉMA
K-22	

ŽLABOVÝ KOTLÍK HRANATÝ

POPIS

ŽLABOVÝ KOTLÍK HRANATÝ,NAPOJENÍ NA STÁVACÍCÍ SVOD, VČETNĚ PROSTUPU ATIKOU POTRUBÍ 150X150 VČETNĚ VODOTĚSNÉHO NAPOJENÍ NA ÚŽLABNÍ PLECH

MATERIÁL		MNOŽSTVÍ CELKEM (MJ)	
MATERIÁL	měď	4NP	,00 ks
POVRCHOVÁ ÚPRAVA	bez povrchových úprav	5NP	,00 ks
BARVA	přírodní	STŘECHA	1,00 ks
ROZMĚRY			
ROZMĚRY šxhxv	500x300x300 mm	**CELKEM V OBJEKTU**	**1,00 ks**
TLOUŠŤKA PLECHU	0,55 mm		

POZNÁMKY K VÝROBKU: