REV. NO.	DATUM / DATE	POPIS / ANNOTATION

AKCE / PROJECT

REKONSTRUKCE STŘECHY NAD PRACOVIŠTĚM REVIZE VE 4.NP VZ I

RŮŽOVÁ 6, ČP. 943, PRAHA 1, 110 00

INVESTOR / DEVELOPER

STÁTNÍ TISKÁRNA CENIN, státní podnik

RŮŽOVÁ 6, ČP. 943, PRAHA 1, 110 00

AUTORIZAČNÍ RAZÍTKO / REGISTRATION STAMP

HLAVNÍ PROJEKTANT / GENERAL DESIGNER

APRIS 3MP

APRIS 3MP s.r.o.
BAAROVA 231/36, 140 00, PRAHA 4, CR
tel.: +420 261 260 358, e-mail: apris@apris.cz

ARCHITEKT PROJEKTU / ARCHITECT
Ing. arch. M. TYLŠOVÁ

VEDENÍ PROJEKTU / PROJECT LEADER
Ing. Š. VLADYKOVÁ

PROJEKTANT ČÁSTI / DESIGNER

APRIS 3MP

APRIS 3MP s.r.o.
BAAROVA 231/36, 140 00, PRAHA 4, CR
tel.: +420 261 260 358, e-mail: apris@apris.cz

ČÁST/PART
D.01

VYPRACOVAL/DRAFTER
Ing. S. KOUBOVÁ

KONTROLA/CHECK
Ing. P. SOLNIČKA

STUPEŇ DOKUMENTACE / PHASE
DOKUMENTACE PRO PROVÁDĚNÍ STAVBY

DATUM / DATE
10/2019

ČÍSLO ZAKÁZKY / JOB NUMBER
2019023

POČET FORMÁTŮ / FORMAT
–

MĚŘÍTKO / SCALE
–

Č.KOPIE / COPY

Č. PŘÍLOHY / DRAWING NUMBER
501

NÁZEV PŘÍLOHY/TITLE

KNIHA DETAILŮ

APRIS 3MP APRIS 3MP APRIS 3MP APRIS 3MP APRIS 3MP APRIS 3MP APRIS 3MP

NA TUTO DOKUMENTACI SE VZTAHUJÍ AUTORSKÁ PRÁVA, NENÍ URČENA PRO ZHOTOVOVÁNÍ KOPIÍ A JAKÝCHKOLIV REPRODUKCÍ BEZ KONTAKTU S UVEDENOU AUTORIZOVANOU OSOBOU Z PROJEKČNÍ KANCELÁŘE APRIS 3MP s.r.o., (c) APRIS 3MP 2014

A.1 DETAIL STŘEŠNÍHO PLÁŠTĚ A OBKLADU OCEL. NOSNÍKŮ

M 1:10

- PLECH CU - STOJATÁ DRÁŽKA, TL. 1 mm
- FÓLIE LEHKÉHO TYPU S NAKAŠÍROVANOU STRUKTUROVANOU ROHOŽÍ (ref. DEKTEN METAL II) (MIKROVENTILACE), TL. 8 mm
- OSB DESKA, TL. 22 mm
- PROVĚTRÁVANÁ MEZERA / LATĚ 60x100 mm, á 600 mm, TL. 100 mm
- SAMOLEPÍCÍ ASFALTOVÝ PÁS Z SBS MODIFIKOVANÉHO ASFALTU S NOSNOU VLOŽKOU Z POLYESTEROVÉ ROHOŽE O PLOŠNÉ HMOTNOSTI 120g/m2 (ref. TOPDEK COVER PRO), TL. 2 mm
- TEPELNĚ IZOLAČNÍ DESKY EPS 150S, TL. 180 mm, KOTVENÁ POMOCÍ ŠROUBŮ S TELESKOPICKOU PODLOŽKOU
- PAROZÁBRANA Z SBS MODIFIKOVANÉHO ASFALTU S NOSNOU VLOŽKOU Z HLINÍKOVÉ FOLIE S NAKAŠÍROVANOU POLYESTEROVOU ROHOŽÍ O PLOŠNÉ HMOTNOSTI 120 g/m2 (ref. TOPDEK AL BARRIERR), TL. 2 mm
- TRAPÉZOVÝ PLECH TR 50/260/1,0 mm, TL. 50 mm
- 2x SÁDROKARTONOVÁ DESKA RF (DF) 12,5 mm, TL. 25 mm - POŽÁRNÍ OBKLAD EI45

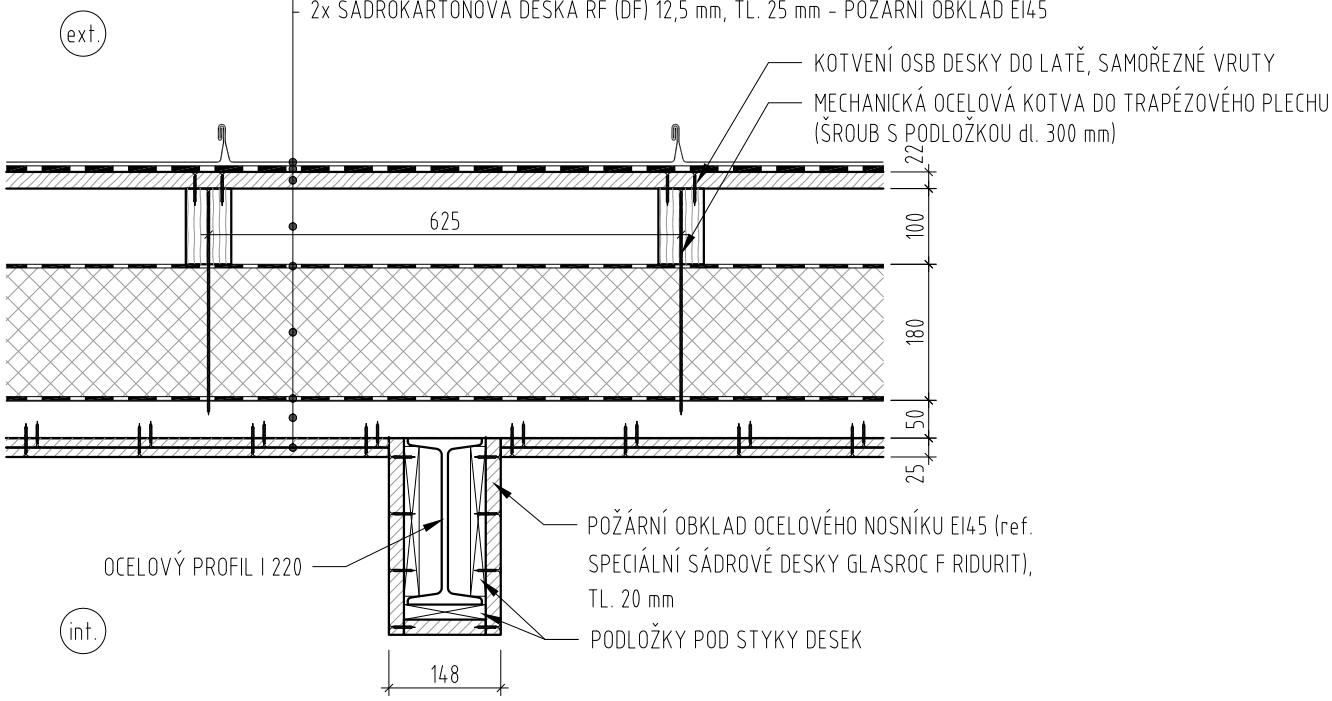

POZNÁMKY:

- Oplechování bude provedeno dle ČSN 73 3610.
- Podkladní profily oplechování včetně kotvících prvků budou provedeny z materiálů, při nichž nedochází k elektrolické korozi.
- Při realizaci povlakové hydroizolace budou použity systémové prvky dle technologického předpisu výrobce.
- Při realizaci obložení ocelových nosníků budou použity systémové prvky dle technologického předpisu výrobce.
- Pojistná hydroizolace bude provedena jako nepropustná.
- Veškeré dřevěné prvky budou impregnovány.
- Kotvení střešního pláště musí být pouze v místech horních vln trapézového plechu.
- Veškeré požární konstrukce budou realizovány dle technického předpisu výrobce.
- Přesný návrh kotvících prvků je předmětem dílenské dokumentace dodavatele

AKCE / PROJECT		INVESTOR / DEVELOPER	
REKONSTRUKCE STŘECHY NAD PRACOVIŠTĚM REVIZE VE 4.NP VZ I Růžová 6, ČP. 943, 110 00, Praha 1		STÁTNÍ TISKÁRNA CENIN, státní podnik Růžová 6, ČP. 943, 110 00, Praha 1	
VYPRACOVAL/DRAFTER	KONTROLA/CHECK	STUPEŇ DOKUMENTACE / PHASE	PROFESE/PROFESSION
Ing. S. KOUBOVÁ	Ing. arch. M. TYLŠOVÁ	DOKUMENTACE PRO PROVÁDĚNÍ STAVBY	D1.01.501

NÁZEV DETAILU/TITLE	MĚŘÍTKO/SCALE	Č.DETAILU / No.	REV.
DETAIL STŘEŠNÍHO PLÁŠTĚ A OBKLADU OCEL. NOSNÍKŮ	1:10	A.1	-

APRIS 3MP APRIS 3MP APRIS 3MP APRIS 3MP APRIS 3MP APRIS 3MP APRIS 3MP
TENTO VÝKRES NENÍ URČEN PRO ZHOTOVOVÁNÍ KOPIÍ A JAKÝCHKOLIV REPRODUKCÍ BEZ KONTAKTU S UVEDENOU AUTORIZOVANOU OSOBOU Z PROJEKČNÍ KANCELÁŘE APRIS 3MP s.r.o.

A.2 DETAIL OPLECHOVÁNÍ ATIKY

M 1:10

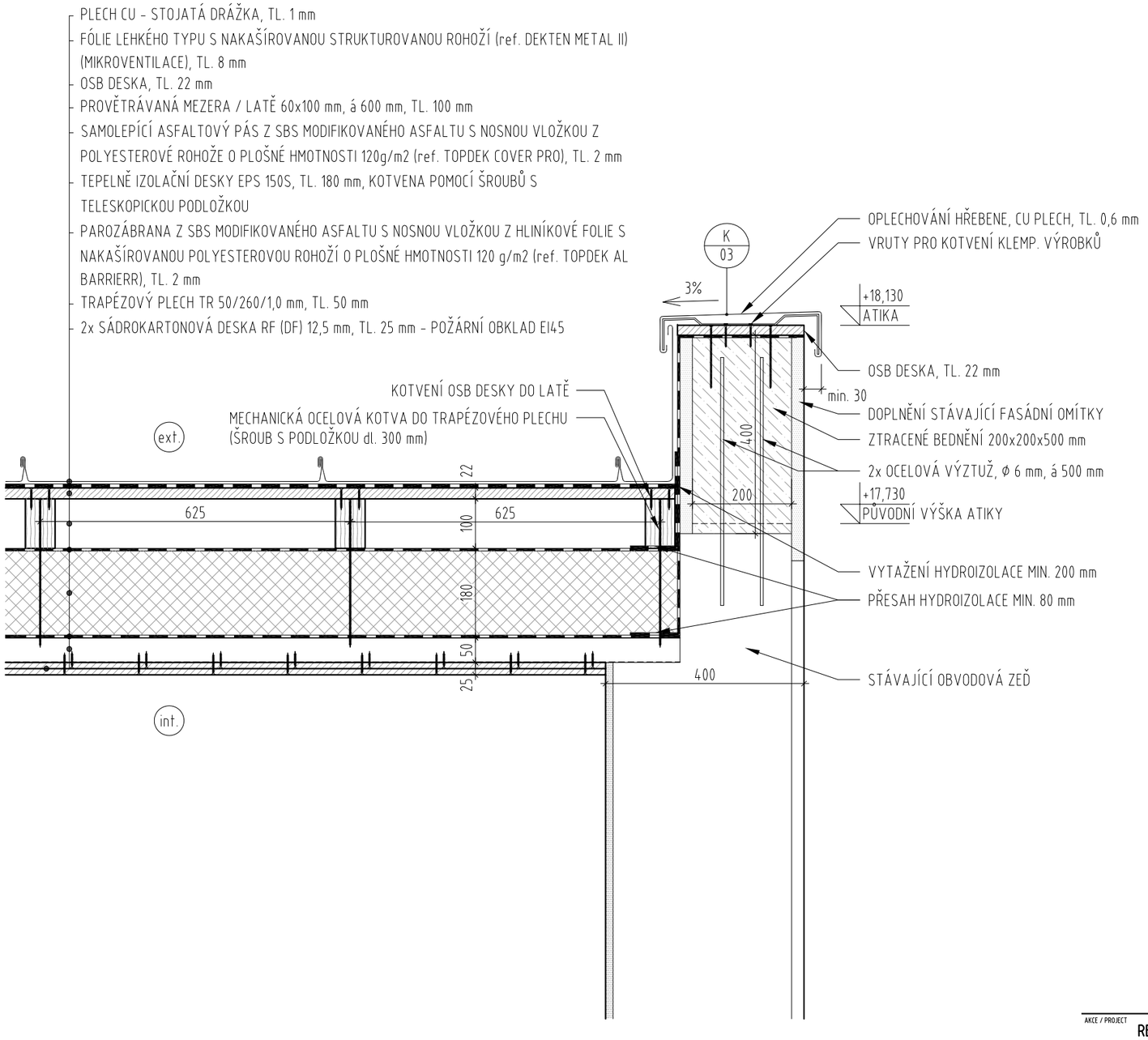

POZNÁMKY:

- Oplechování bude provedeno dle ČSN 73 3610.
- Podkladní profily oplechování včetně kotvících prvků budou provedeny z materiálů, při nichž nedochází k elektrolické korozi.
- Při realizaci povlakové hydroizolace budou použity systémové prvky dle technologického předpisu výrobce.
- Při realizaci obložení ocelových nosníků budou použity systémové prvky dle technologického předpisu výrobce.
- Pojistná hydroizolace bude provedena jako nepropustná.
- Veškeré dřevěné prvky budou impregnovány.
- Kotvení střešního pláště musí být pouze v místech horních vln trapézového plechu.
- Veškeré požární konstrukce budou realizovány dle technického předpisu výrobce.
- Přesný návrh kotvících prvků je předmětem dílenské dokumentace dodavatele

AKCE / PROJECT **REKONSTRUKCE STŘECHY NAD PRACOVIŠTĚM REVIZE VE 4.NP VZ I** Růžová 6, ČP. 943, 110 00, Praha 1		INVESTOR / DEVELOPER **STÁTNÍ TISKÁRNA CENIN, státní podnik** Růžová 6, ČP. 943, 110 00, Praha 1	
VYPRACOVAL/DRAFTER Ing. S. KOUBOVÁ	KONTROLA/CHECK Ing. arch. M. TYLŠOVÁ	STUPEŇ DOKUMENTACE / PHASE DOKUMENTACE PRO PROVÁDĚNÍ STAVBY	PROFESE/PROFESSION D1.01.501
NÁZEV DETAILU/TITLE DETAIL OPLECHOVÁNÍ ATIKY		MĚŘÍTKO/SCALE 1:10	Č.DETAILU / No. A.2 — REV. -

APRIS 3MP APRIS 3MP APRIS 3MP APRIS 3MP APRIS 3MP APRIS 3MP APRIS 3MP
TENTO VÝKRES NENÍ URČEN PRO ZHOTOVOVÁNÍ KOPIÍ A JAKÝCHKOLIV REPRODUKCÍ BEZ KONTAKTU S UVEDENOU AUTORIZOVANOU OSOBOU Z PROJEKČNÍ KANCELÁŘE APRIS 3MP s.r.o.

A.3 DETAIL OPLECHOVÁNÍ HŘEBENE

M 1:10

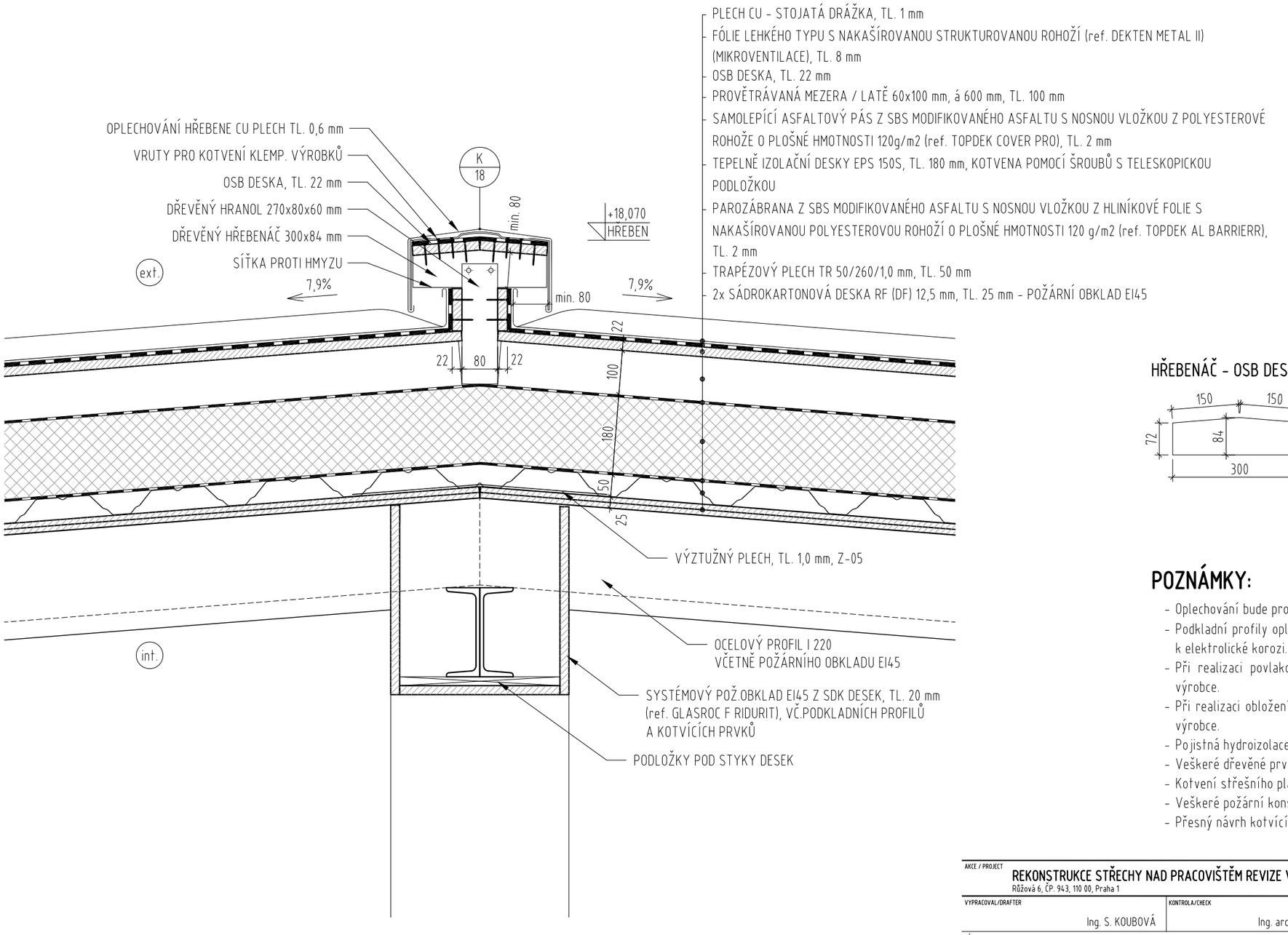

- PLECH CU - STOJATÁ DRÁŽKA, TL. 1 mm
- FÓLIE LEHKÉHO TYPU S NAKAŠÍROVANOU STRUKTUROVANOU ROHOŽÍ (ref. DEKTEN METAL II) (MIKROVENTILACE), TL. 8 mm
- OSB DESKA, TL. 22 mm
- PROVĚTRÁVANÁ MEZERA / LATĚ 60x100 mm, á 600 mm, TL. 100 mm
- SAMOLEPÍCÍ ASFALTOVÝ PÁS Z SBS MODIFIKOVANÉHO ASFALTU S NOSNOU VLOŽKOU Z POLYESTEROVÉ ROHOŽE O PLOŠNÉ HMOTNOSTI 120g/m2 (ref. TOPDEK COVER PRO), TL. 2 mm
- TEPELNĚ IZOLAČNÍ DESKY EPS 150S, TL. 180 mm, KOTVENA POMOCÍ ŠROUBŮ S TELESKOPICKOU PODLOŽKOU
- PAROZÁBRANA Z SBS MODIFIKOVANÉHO ASFALTU S NOSNOU VLOŽKOU Z HLINÍKOVÉ FOLIE S NAKAŠÍROVANOU POLYESTEROVOU ROHOŽÍ O PLOŠNÉ HMOTNOSTI 120 g/m2 (ref. TOPDEK AL BARRIERR), TL. 2 mm
- TRAPÉZOVÝ PLECH TR 50/260/1,0 mm, TL. 50 mm
- 2x SÁDROKARTONOVÁ DESKA RF (DF) 12,5 mm, TL. 25 mm - POŽÁRNÍ OBKLAD EI45

HŘEBENÁČ - OSB DESKA tl. 2

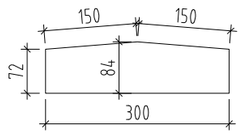

POZNÁMKY:

- Oplechování bude provedeno dle ČSN 73 3610.
- Podkladní profily oplechování včetně kotvících prvků budou provedeny z materiálů, při nichž nedochází k elektrolické korozi.
- Při realizaci povlakové hydroizolace budou použity systémové prvky dle technologického předpisu výrobce.
- Při realizaci obložení ocelových nosníků budou použity systémové prvky dle technologického předpisu výrobce.
- Pojistná hydroizolace bude provedena jako nepropustná.
- Veškeré dřevěné prvky budou impregnovány.
- Kotvení střešního pláště musí být pouze v místech horních vln trapézového plechu.
- Veškeré požární konstrukce budou realizovány dle technického předpisu výrobce.
- Přesný návrh kotvících prvků je předmětem dílenské dokumentace dodavatele

AKCE / PROJECT **REKONSTRUKCE STŘECHY NAD PRACOVIŠTĚM REVIZE VE 4.NP VZ I** Růžová 6, ČP. 943, 110 00, Praha 1		INVESTOR / DEVELOPER **STÁTNÍ TISKÁRNA CENIN, státní podnik** Růžová 6, ČP. 943, 110 00, Praha 1	
VYPRACOVAL/DRAFTER Ing. S. KOUBOVÁ	KONTROLA/CHECK Ing. arch. M. TYLŠOVÁ	STUPEŇ DOKUMENTACE / PHASE DOKUMENTACE PRO PROVÁDĚNÍ STAVBY	PROFESE/PROFESSION D1.01.501
NÁZEV DETAILU/TITLE DETAIL OPLECHOVÁNÍ HŘEBENE		MĚŘÍTKO/SCALE 1:10	Č.DETAILU / No. A.3

REV.

APRIS 3MP APRIS 3MP APRIS 3MP APRIS 3MP APRIS 3MP APRIS 3MP APRIS 3MP

TENTO VÝKRES NENÍ URČEN PRO ZHOTOVOVÁNÍ KOPIÍ A JAKÝCHKOLIV REPRODUKCÍ BEZ KONTAKTU S UVEDENOU AUTORIZOVANOU OSOBOU Z PROJEKČNÍ KANCELÁŘE APRIS 3MP s.r.o.

A.4 DETAIL OPLECHOVÁNÍ HŘEBENE

M 1:10

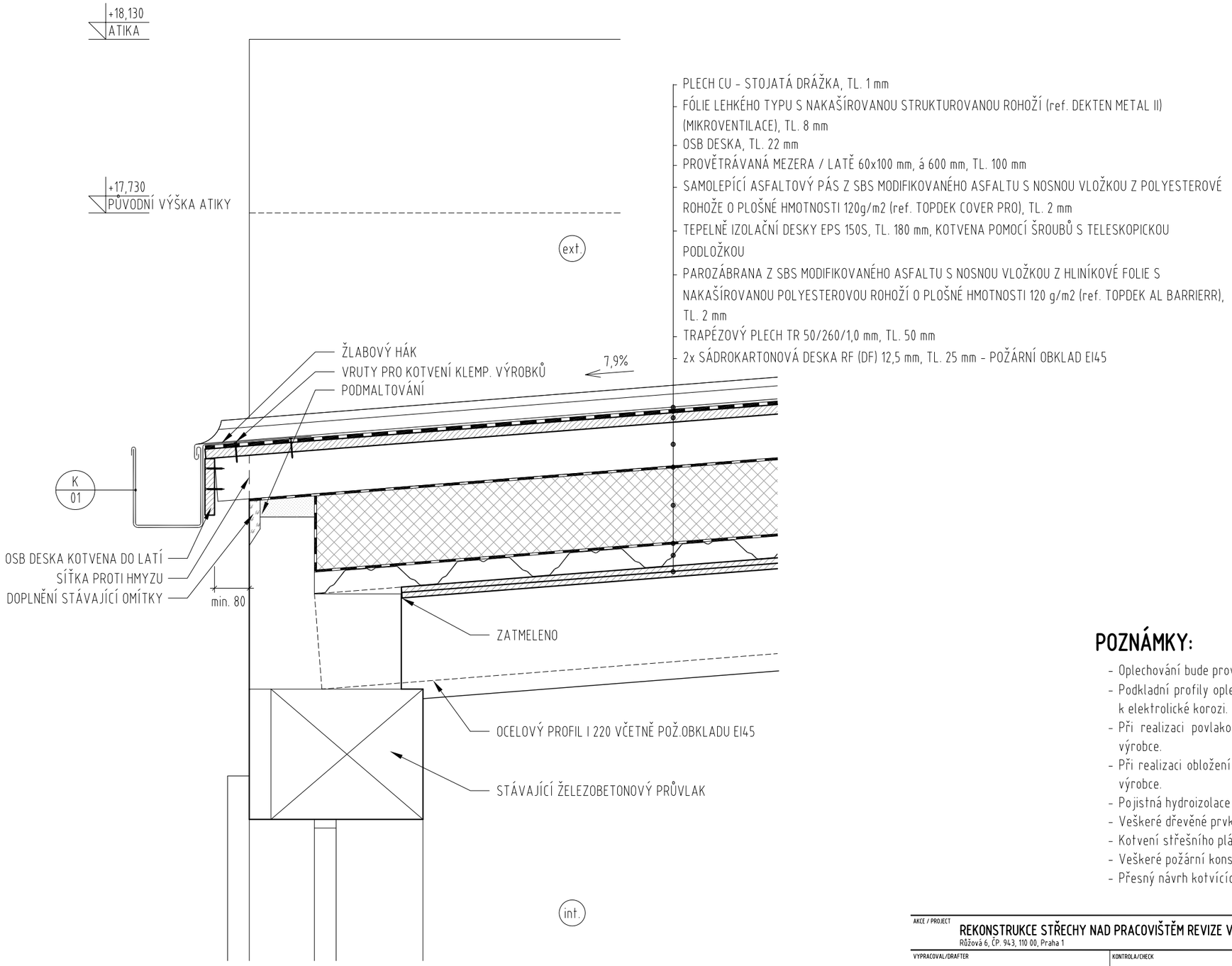

POZNÁMKY:

- Oplechování bude provedeno dle ČSN 73 3610.
- Podkladní profily oplechování včetně kotvících prvků budou provedeny z materiálů, při nichž nedochází k elektrolické korozi.
- Při realizaci povlakové hydroizolace budou použity systémové prvky dle technologického předpisu výrobce.
- Při realizaci obložení ocelových nosníků budou použity systémové prvky dle technologického předpisu výrobce.
- Pojistná hydroizolace bude provedena jako nepropustná.
- Veškeré dřevěné prvky budou impregnovány.
- Kotvení střešního pláště musí být pouze v místech horních vln trapézového plechu.
- Veškeré požární konstrukce budou realizovány dle technického předpisu výrobce.
- Přesný návrh kotvících prvků je předmětem dílenské dokumentace dodavatele

AKCE / PROJECT **REKONSTRUKCE STŘECHY NAD PRACOVIŠTĚM REVIZE VE 4.NP VZ I** Růžová 6, ČP. 943, 110 00, Praha 1		INVESTOR / DEVELOPER **STÁTNÍ TISKÁRNA CENIN, státní podnik** Růžová 6, ČP. 943, 110 00, Praha 1	
VYPRACOVAL/DRAFTER Ing. S. KOUBOVÁ	KONTROLA/CHECK Ing. arch. M. TYLŠOVÁ	STUPEŇ DOKUMENTACE / PHASE DOKUMENTACE PRO PROVÁDĚNÍ STAVBY	PROFESE/PROFESSION D1.01.501
NÁZEV DETAILU/TITLE DETAIL OPLECHOVÁNÍ HŘEBENE		MĚŘÍTKO/SCALE 1:10	Č.DETAILU / No. A.4

APRIS 3MP APRIS 3MP APRIS 3MP APRIS 3MP APRIS 3MP APRIS 3MP APRIS 3MP APRIS 3MP
TENTO VÝKRES NENÍ URČEN PRO ZHOTOVOVÁNÍ KOPIÍ A JAKÝCHKOLIV REPRODUKCÍ BEZ KONTAKTU S UVEDENOU AUTORIZOVANOU OSOBOU Z PROJEKČNÍ KANCELÁŘE APRIS 3MP s.r.o.

A.5 DETAIL ŽLABU

M 1:10

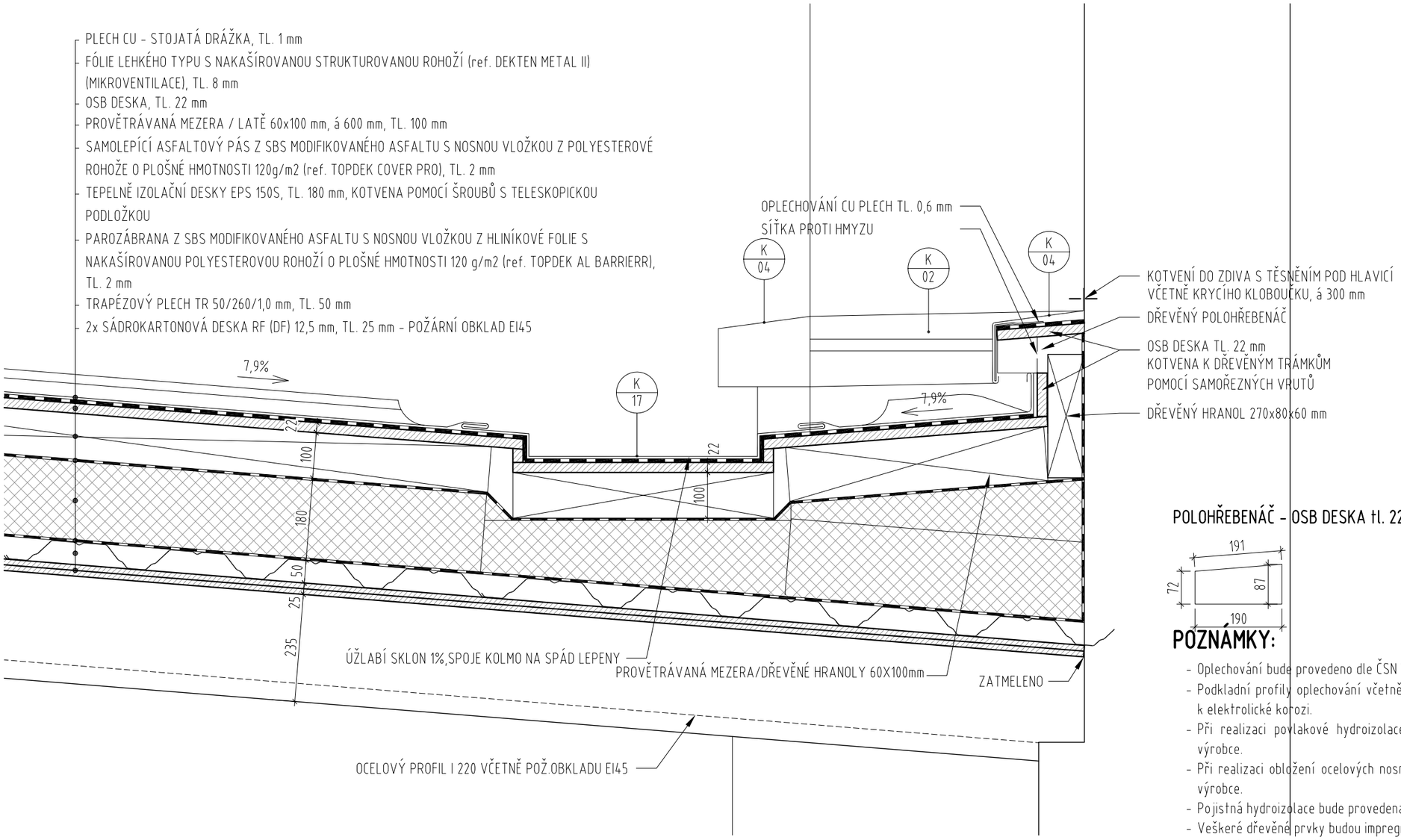

POLOHŘEBENÁČ - OSB DESKA tl. 22 mm

POZNÁMKY:

- Oplechování bude provedeno dle ČSN 73 3610.
- Podkladní profily oplechování včetně kotvících prvků budou provedeny z materiálů, při nichž nedochází k elektrolické korozi.
- Při realizaci povlakové hydroizolace budou použity systémové prvky dle technologického předpisu výrobce.
- Při realizaci obložení ocelových nosníků budou použity systémové prvky dle technologického předpisu výrobce.
- Pojistná hydroizolace bude provedena jako nepropustná.
- Veškeré dřevěné prvky budou impregnovány.
- Kotvení střešního pláště musí být pouze v místech horních vln trapézového plechu.
- Veškeré požární konstrukce budou realizovány dle technického předpisu výrobce.
- Přesný návrh kotvících prvků je předmětem dílenské dokumentace dodavatele

AKCE / PROJECT		INVESTOR / DEVELOPER		
REKONSTRUKCE STŘECHY NAD PRACOVIŠTĚM REVIZE VE 4.NP VZ I Růžová 6, ČP. 943, 110 00, Praha 1		STÁTNÍ TISKÁRNA CENIN, státní podnik Růžová 6, ČP. 943, 110 00, Praha 1		
VYPRACOVAL/DRAFTER Ing. S. KOUBOVÁ	KONTROLA/CHECK Ing. arch. M. TYLŠOVÁ	STUPEŇ DOKUMENTACE / PHASE DOKUMENTACE PRO PROVÁDĚNÍ STAVBY	PROFESE/PROFESSION D1.01.501	
NÁZEV DETAILU/TITLE			MĚŘÍTKO/SCALE	ČDETAILU / No.	REV.
DETAIL ŽLABU			1:10	A.5	-

APRIS 3MP APRIS 3MP APRIS 3MP APRIS 3MP APRIS 3MP APRIS 3MP APRIS 3MP
TENTO VÝKRES NENÍ URČEN PRO ZHOTOVOVÁNÍ KOPIÍ A JAKÝCHKOLIV REPRODUKCÍ BEZ KONTAKTU S UVEDENOU AUTORIZOVANOU OSOBOU Z PROJEKČNÍ KANCELÁŘE APRIS 3MP s.r.o.

A.6 DETAIL OPLECHOVÁNÍ VZT POTRUBÍ

M 1:10

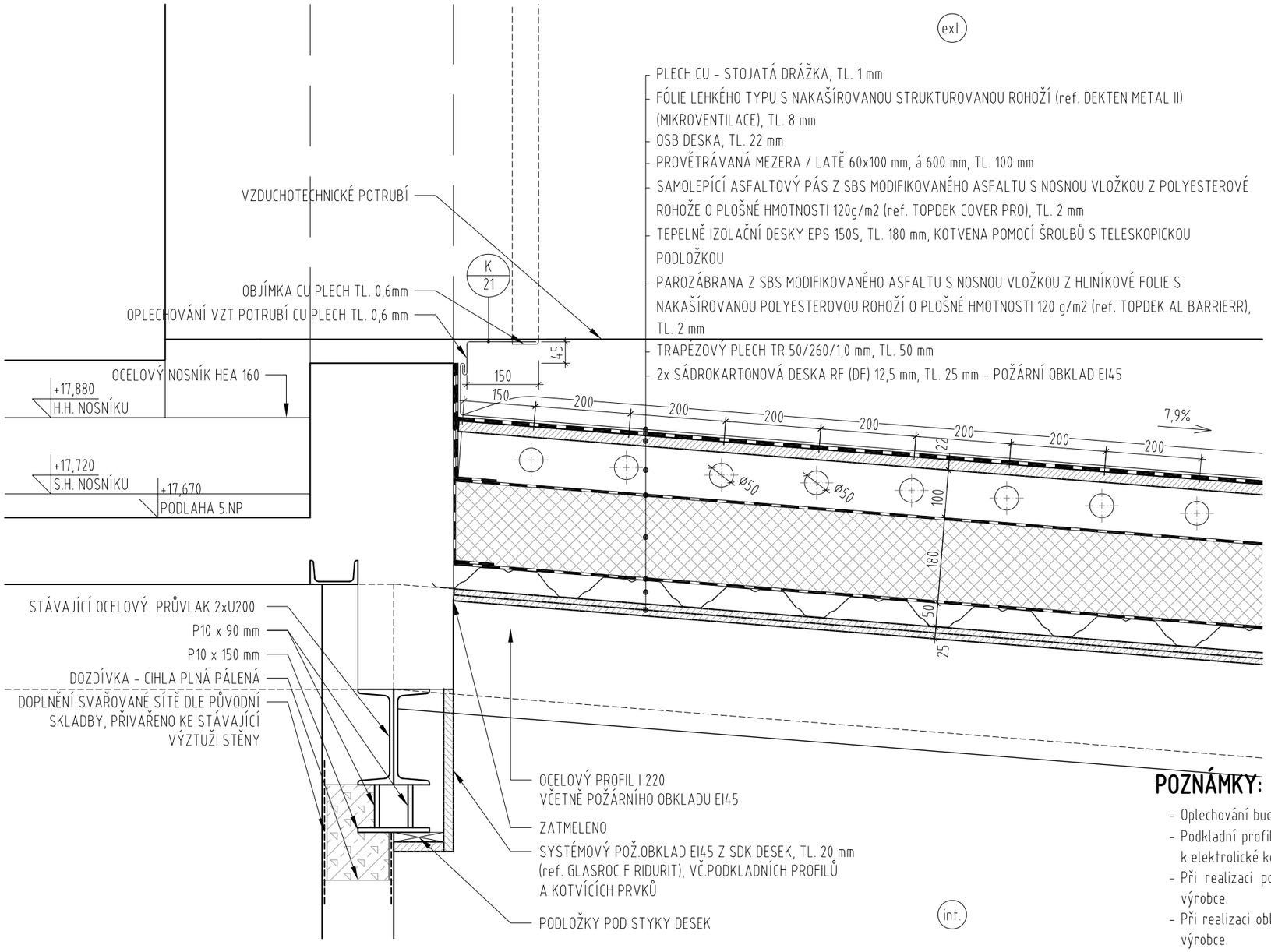

POZNÁMKY:

- Oplechování bude provedeno dle ČSN 73 3610.
- Podkladní profily oplechování včetně kotvících prvků budou provedeny z materiálů, při nichž nedochází k elektrolické korozi.
- Při realizaci povlakové hydroizolace budou použity systémové prvky dle technologického předpisu výrobce.
- Při realizaci obložení ocelových nosníků budou použity systémové prvky dle technologického předpisu výrobce.
- Pojistná hydroizolace bude provedena jako nepropustná.
- Veškeré dřevěné prvky budou impregnovány.
- Kotvení střešního pláště musí být pouze v místech horních vln trapézového plechu.
- Veškeré požární konstrukce budou realizovány dle technického předpisu výrobce.
- Přesný návrh kotvících prvků je předmětem dílenské dokumentace dodavatele

AKCE / PROJECT		INVESTOR / DEVELOPER		
REKONSTRUKCE STŘECHY NAD PRACOVIŠTĚM REVIZE VE 4.NP VZ I Růžová 6, ČP. 943, 110 00, Praha 1		STÁTNÍ TISKÁRNA CENIN, státní podnik Růžová 6, ČP. 943, 110 00, Praha 1		
VYPRACOVAL/DRAFTER Ing. S. KOUBOVÁ	KONTROLA/CHECK Ing. arch. M. TYLŠOVÁ	STUPEŇ DOKUMENTACE / PHASE DOKUMENTACE PRO PROVÁDĚNÍ STAVBY	PROFESE/PROFESSION D1.01.501	
NÁZEV DETAILU/TITLE			MĚŘÍTKO/SCALE	Č.DETAILU / No.	REV.
DETAIL OPLECHOVÁNÍ VZT POTRUBÍ			1:10	A.6	

APRIS 3MP APRIS 3MP APRIS 3MP APRIS 3MP APRIS 3MP APRIS 3MP APRIS 3MP APRIS 3MP
TENTO VÝKRES NENÍ URČEN PRO ZHOTOVOVÁNÍ KOPIÍ A JAKÝCHKOLIV REPRODUKCÍ BEZ KONTAKTU S UVEDENOU AUTORIZOVANOU OSOBOU Z PROJEKČNÍ KANCELÁŘE APRIS 3MP s.r.o.