# ŽELEZOBETONOVÁ ZEĎ NA VTOKU
## VÝKRES VÝZTUŽE

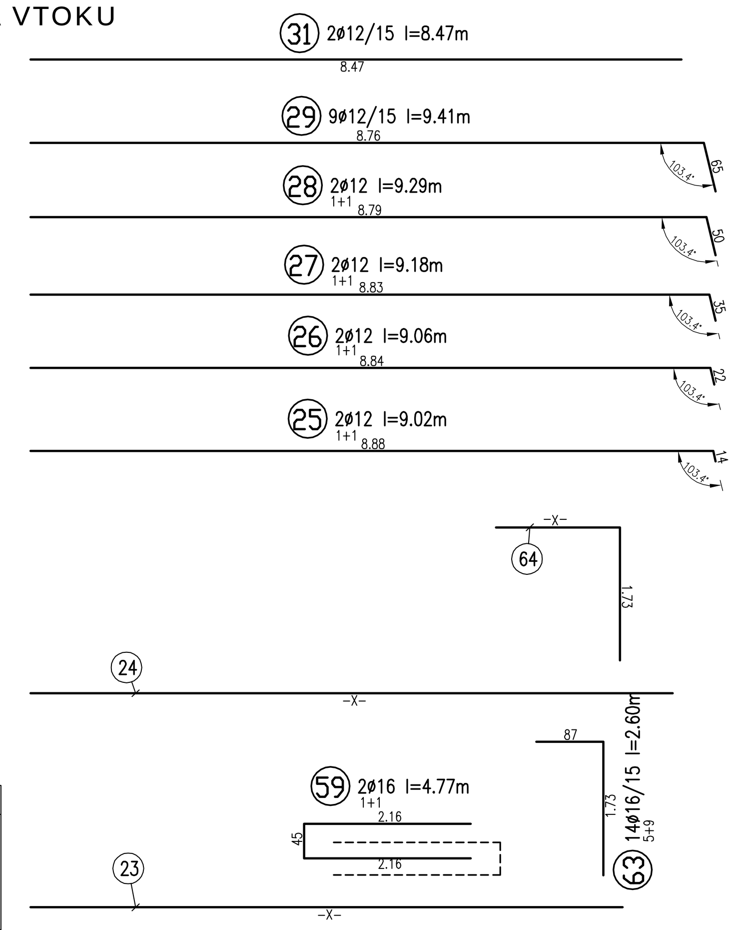


(24) ø12/15

| Pol | ks. | -X- | délka | celk. dl |
|---|---|---|---|---|
| a | 2 | 8.83 | 8.83 | 17.66 |
| b | 2 | 8.71 | 8.71 | 17.42 |
| c | 1 | 8.59 | 8.59 | 8.59 |
| d | 1 | 8.47 | 8.47 | 8.47 |
| e | 1 | 8.35 | 8.35 | 8.35 |
| f | 1 | 8.23 | 8.23 | 8.23 |
| g | 1 | 8.12 | 8.12 | 8.12 |
| Celk. délka : | | | | 76.84 |

(23) ø12/15

| Pol | ks. | -X- | délka | celk. dl |
|---|---|---|---|---|
| a | 1 | 8.00 | 8.00 | 8.00 |
| b | 1 | 7.88 | 7.88 | 7.88 |
| c | 2 | 7.76 | 7.76 | 15.52 |
| d | 2 | 7.64 | 7.64 | 15.28 |
| e | 2 | 7.52 | 7.52 | 15.04 |
| f | 6 | 7.41 | 7.41 | 44.46 |
| Celk. délka : | | | | 106.18 |

(64) ø16/15

| Pol | Ks. | -X- | délka | Celk. dl |
|---|---|---|---|---|
| a | 1 | 2.15 | 3.88 | 3.88 |
| b | 1 | 1.73 | 3.46 | 3.46 |
| c | 1 | 1.56 | 3.29 | 3.29 |
| d | 1 | 1.65 | 3.38 | 3.38 |
| e | 1 | 1.46 | 3.19 | 3.19 |
| f | 1 | 1.52 | 3.25 | 3.25 |
| g | 1 | 1.40 | 3.13 | 3.13 |
| h | 3 | 1.36 | 3.09 | 9.27 |
| i | 1 | 1.43 | 3.16 | 3.16 |
| j | 1 | 1.90 | 3.63 | 3.63 |
| Celk. délka : | | | | 39.64 |

(17) ø12/15

| Pol | ks. | -X- | délka | celk. dl |
|---|---|---|---|---|
| a | 2 | 7.80 | 7.80 | 15.60 |
| b | 2 | 7.68 | 7.68 | 15.36 |
| c | 2 | 7.56 | 7.56 | 15.12 |
| d | 1 | 7.44 | 7.44 | 7.44 |
| e | 1 | 7.33 | 7.33 | 7.33 |
| f | 1 | 7.21 | 7.21 | 7.21 |
| g | 1 | 7.09 | 7.09 | 7.09 |
| h | 1 | 6.97 | 6.97 | 6.97 |
| i | 1 | 6.85 | 6.85 | 6.85 |
| j | 1 | 6.73 | 6.73 | 6.73 |
| Celk. délka : | | | | 95.70 |

### PŮDORYS ŽELEZOBETONOVÉ ZDI

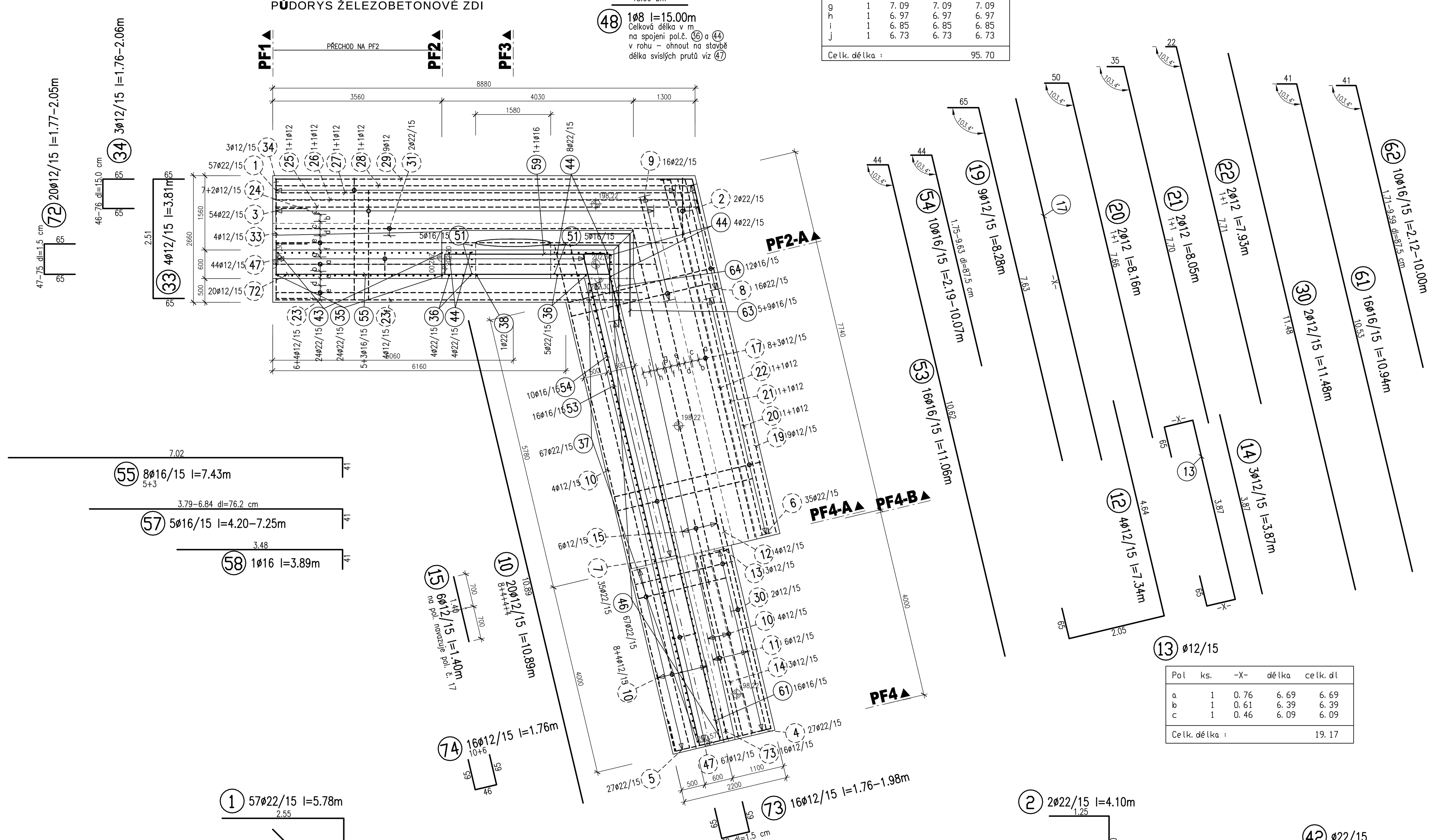


(13) ø12/15

| Pol | ks. | -X- | délka | celk. dl |
|---|---|---|---|---|
| a | 1 | 0.76 | 6.69 | 6.69 |
| b | 1 | 0.61 | 6.39 | 6.39 |
| c | 1 | 0.46 | 6.09 | 6.09 |
| Celk. délka : | | | | 19.17 |

(32) ø12/15

| Pol | ks. | -X- | délka | celk. dl |
|---|---|---|---|---|
| a | 3 | 3.84 | 5.14 | 15.42 |
| b | 1 | 2.92 | 4.22 | 4.22 |
| c | 1 | 1.42 | 2.72 | 2.72 |
| d | 3 | 1.25 | 2.55 | 7.65 |
| e | 1 | 1.11 | 2.41 | 2.41 |
| f | 1 | 0.96 | 2.26 | 2.26 |
| g | 1 | 0.81 | 2.11 | 2.11 |
| h | 6 | 0.75 | 2.05 | 12.30 |
| Celk. délka : | | | | 49.09 |

položka typu a svírá ve vrchní části úhel 101,1°, ostatní typy svírají ve vrchní části úhel 90°

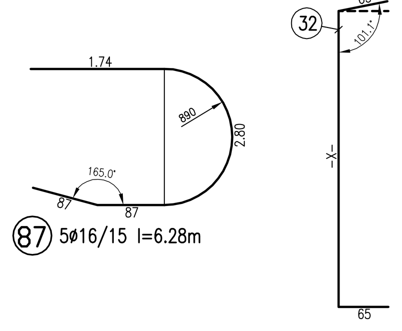


### PODÉLNÝ PROFIL ŽELEZOBETONOVÉ ZDI - OSA

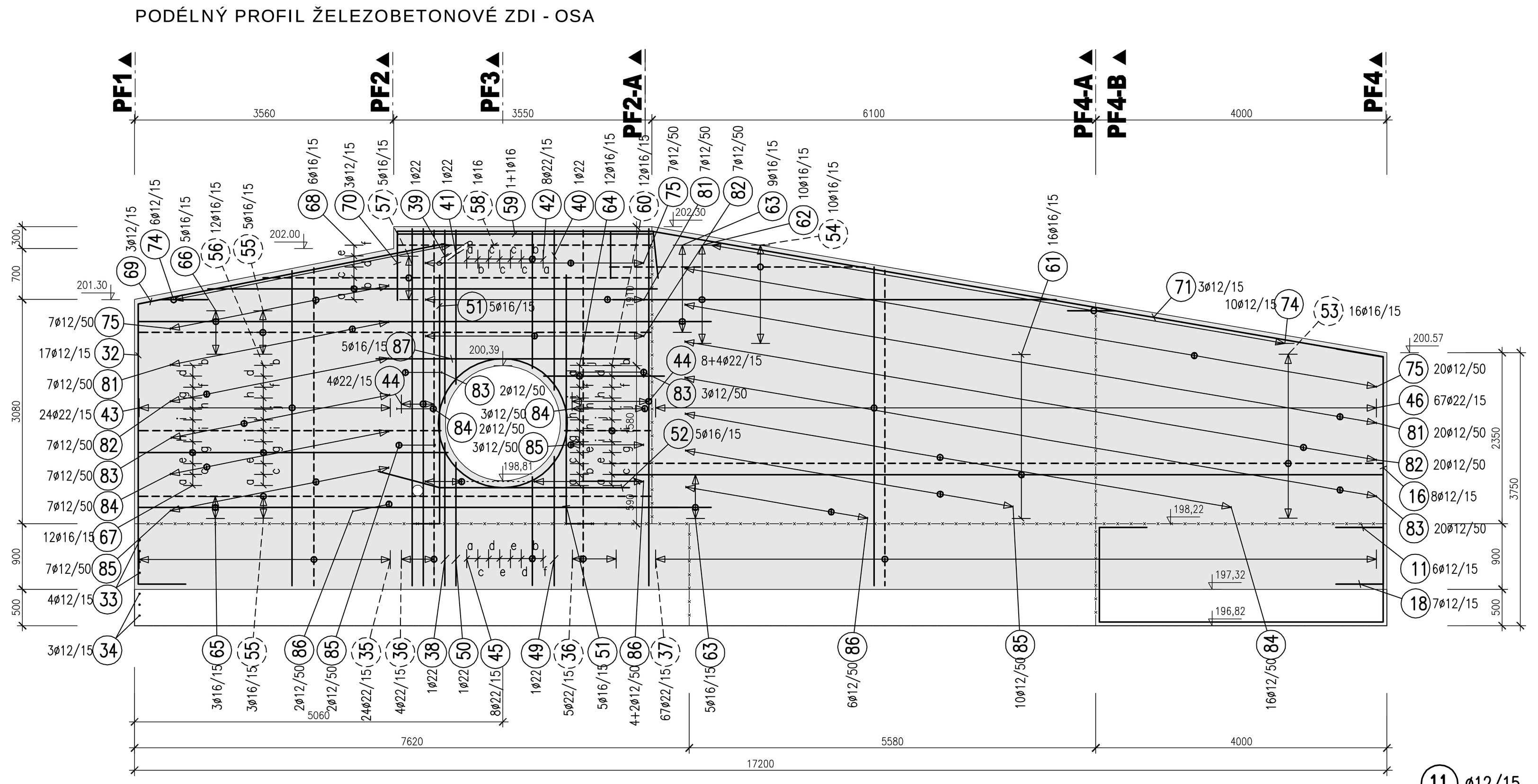


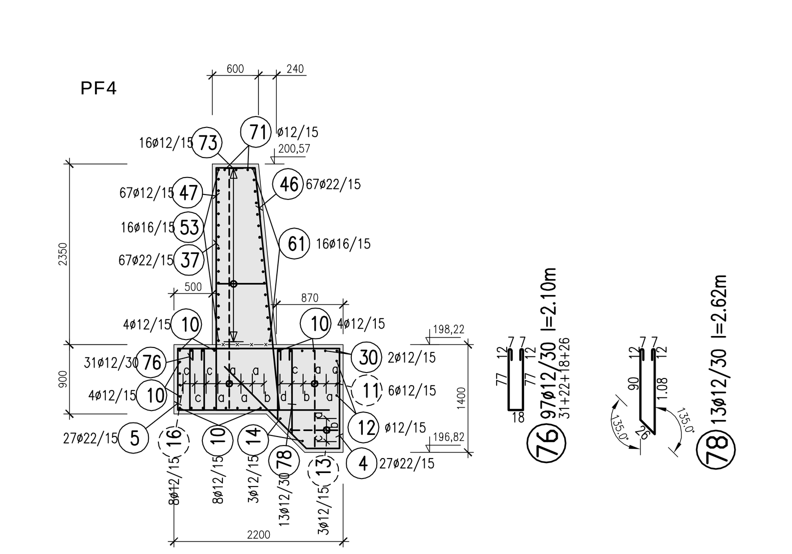


### SPONY

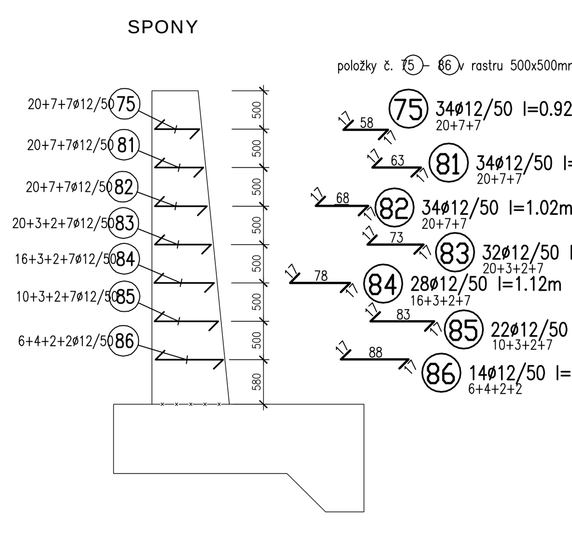


(56) ø16/15

| Pol | ks. | -X- | -X1- | délka | celk. dl |
|---|---|---|---|---|---|
| a | 1 | 4.94 | 0.82 | 6.63 | 6.63 |
| b | 1 | 4.69 | 0.65 | 6.21 | 6.21 |
| c | 1 | 4.52 | 0.80 | 6.19 | 6.19 |
| d | 1 | 4.44 | 0.67 | 5.98 | 5.98 |
| e | 1 | 4.35 | 0.79 | 6.01 | 6.01 |
| f | 1 | 4.31 | 0.68 | 5.86 | 5.86 |
| g | 1 | 4.25 | 0.77 | 5.89 | 5.89 |
| h | 1 | 4.22 | 0.70 | 5.79 | 5.79 |
| i | 2 | 4.14 | 0.74 | 5.75 | 11.50 |
| j | 2 | 4.15 | 0.71 | 5.73 | 11.46 |
| Celk. délka : | | | | | 71.52 |

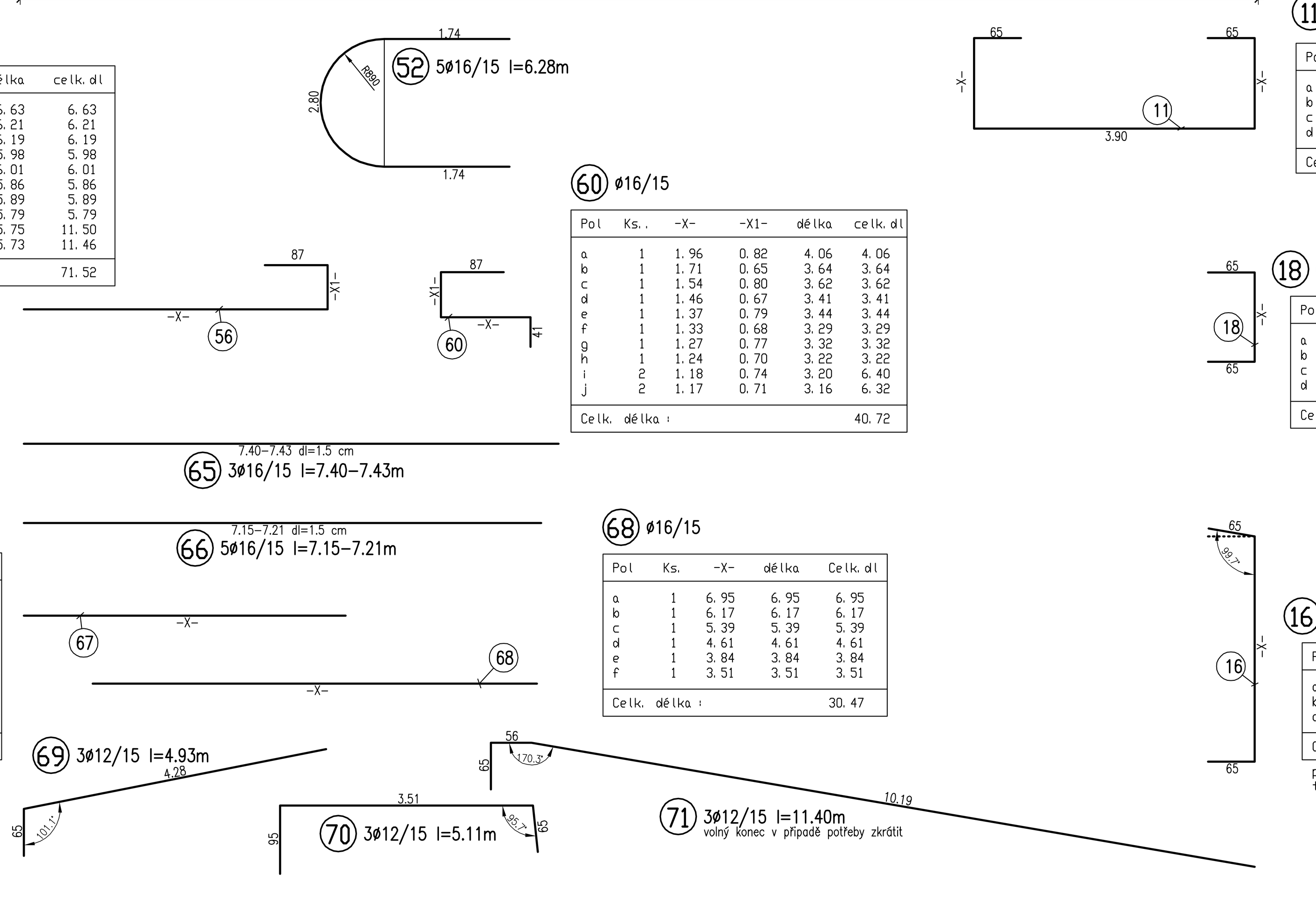


(60) ø16/15

| Pol | Ks. | -X- | -X1- | délka | celk. dl |
|---|---|---|---|---|---|
| a | 1 | 1.96 | 0.82 | 4.06 | 4.06 |
| b | 1 | 1.71 | 0.65 | 3.64 | 3.64 |
| c | 1 | 1.54 | 0.80 | 3.62 | 3.62 |
| d | 1 | 1.46 | 0.67 | 3.41 | 3.41 |
| e | 1 | 1.37 | 0.79 | 3.44 | 3.44 |
| f | 1 | 1.33 | 0.68 | 3.29 | 3.29 |
| g | 1 | 1.27 | 0.77 | 3.32 | 3.32 |
| h | 1 | 1.24 | 0.70 | 3.22 | 3.22 |
| i | 2 | 1.18 | 0.74 | 3.20 | 6.40 |
| j | 2 | 1.17 | 0.71 | 3.16 | 6.32 |
| Celk. délka : | | | | | 40.72 |

(67) ø16/15

| Pol | Ks. | -X- | délka | celk. dl |
|---|---|---|---|---|
| a | 1 | 4.94 | 4.94 | 4.94 |
| b | 1 | 4.69 | 4.69 | 4.69 |
| c | 1 | 4.52 | 4.52 | 4.52 |
| d | 1 | 4.44 | 4.44 | 4.44 |
| e | 1 | 4.35 | 4.35 | 4.35 |
| f | 1 | 4.31 | 4.31 | 4.31 |
| g | 2 | 4.22 | 4.22 | 8.44 |
| h | 2 | 4.17 | 4.17 | 8.34 |
| i | 2 | 4.15 | 4.15 | 8.30 |
| Celk. délka : | | | | 52.33 |

(68) ø16/15

| Pol | Ks. | -X- | délka | Celk. dl |
|---|---|---|---|---|
| a | 1 | 6.95 | 6.95 | 6.95 |
| b | 1 | 6.17 | 6.17 | 6.17 |
| c | 1 | 5.39 | 5.39 | 5.39 |
| d | 1 | 4.61 | 4.61 | 4.61 |
| e | 1 | 3.84 | 3.84 | 3.84 |
| f | 1 | 3.51 | 3.51 | 3.51 |
| Celk. délka : | | | | 30.47 |

(11) ø12/15

| Pol | ks. | -X- | délka | celk. dl |
|---|---|---|---|---|
| a | 3 | 1.25 | 7.70 | 23.10 |
| b | 1 | 1.20 | 7.60 | 7.60 |
| c | 1 | 1.05 | 7.30 | 7.30 |
| d | 1 | 0,90 | 7.00 | 7.00 |
| Celk. délka : | | | | 45.00 |

(18) ø12/15

| Pol | ks. | -X- | délka | celk. dl |
|---|---|---|---|---|
| a | 3 | 1.23 | 2.53 | 7.59 |
| b | 1 | 1.08 | 2.38 | 2.38 |
| c | 1 | 0.93 | 2.23 | 2.23 |
| d | 2 | 0.75 | 2.05 | 4.10 |
| Celk. délka : | | | | 16.30 |

(16) ø12/15

| Pol | ks. | -X- | délka | celk. dl |
|---|---|---|---|---|
| a | 4 | 3.11 | 4.41 | 17.64 |
| b | 1 | 1.94 | 3.24 | 3.24 |
| c | 3 | 0.75 | 2.05 | 6.15 |
| Celk. délka : | | | | 27.03 |

položka typu a svírá ve vrchní části úhel 99,7°, typy b,c svírají ve vrchní části úhel 90°

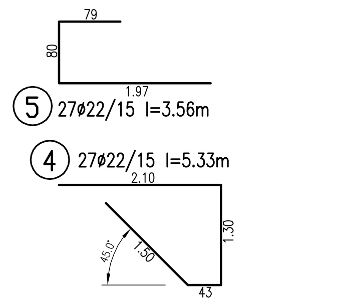


### PŮDORYS SMYKOVÉ VÝZTUŽE

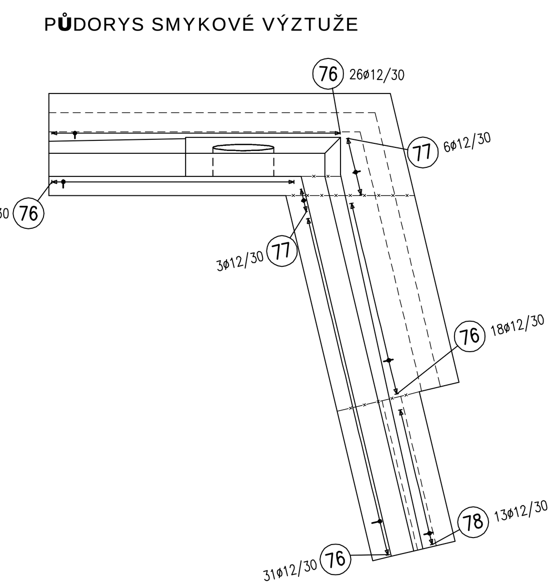


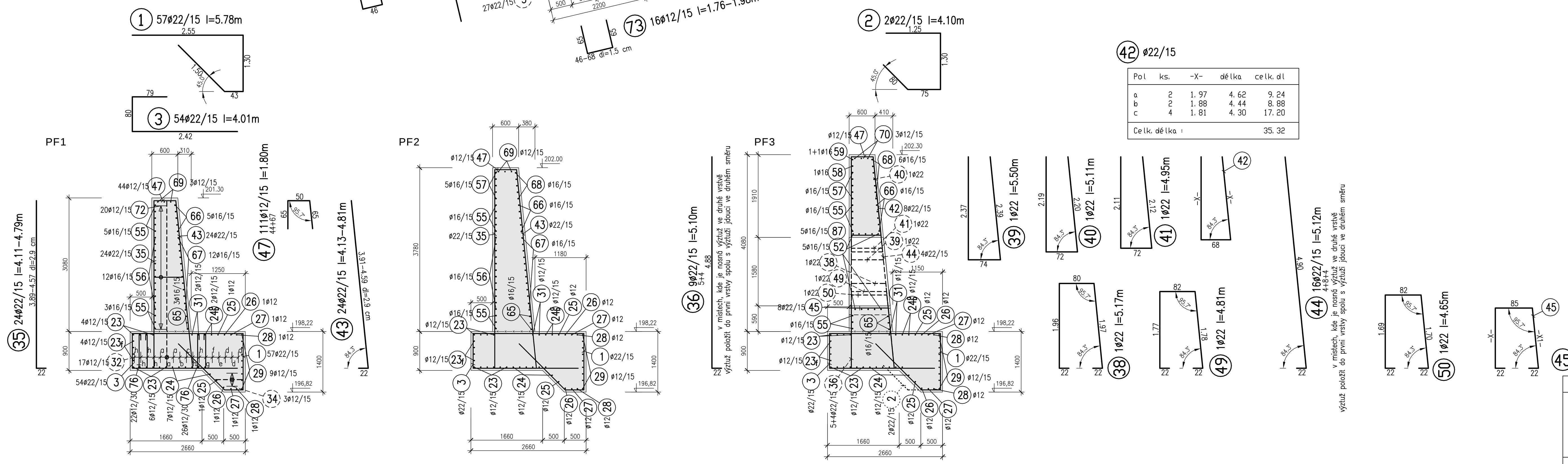


(42) ø22/15

| Pol | ks. | -X- | délka | celk. dl |
|---|---|---|---|---|
| a | 2 | 1.97 | 4.62 | 9.24 |
| b | 2 | 1.88 | 4.44 | 8.88 |
| c | 4 | 1.81 | 4.30 | 17.20 |
| Celk. délka : | | | | 35.32 |

(45) ø22/15

| Pol | ks. | -X- | -X1- | délka | celk. dl |
|---|---|---|---|---|---|
| a | 1 | 1.55 | 1.56 | 4.40 | 4.40 |
| b | 1 | 1.49 | 1.50 | 4.28 | 4.28 |
| c | 1 | 1.46 | 1.47 | 4.22 | 4.22 |
| d | 2 | 1.41 | 1.42 | 4.12 | 8.24 |
| e | 2 | 1.39 | 1.40 | 4.08 | 8.16 |
| f | 1 | 1.60 | 1.61 | 4.50 | 4.50 |
| Celk. délka : | | | | | 33.80 |

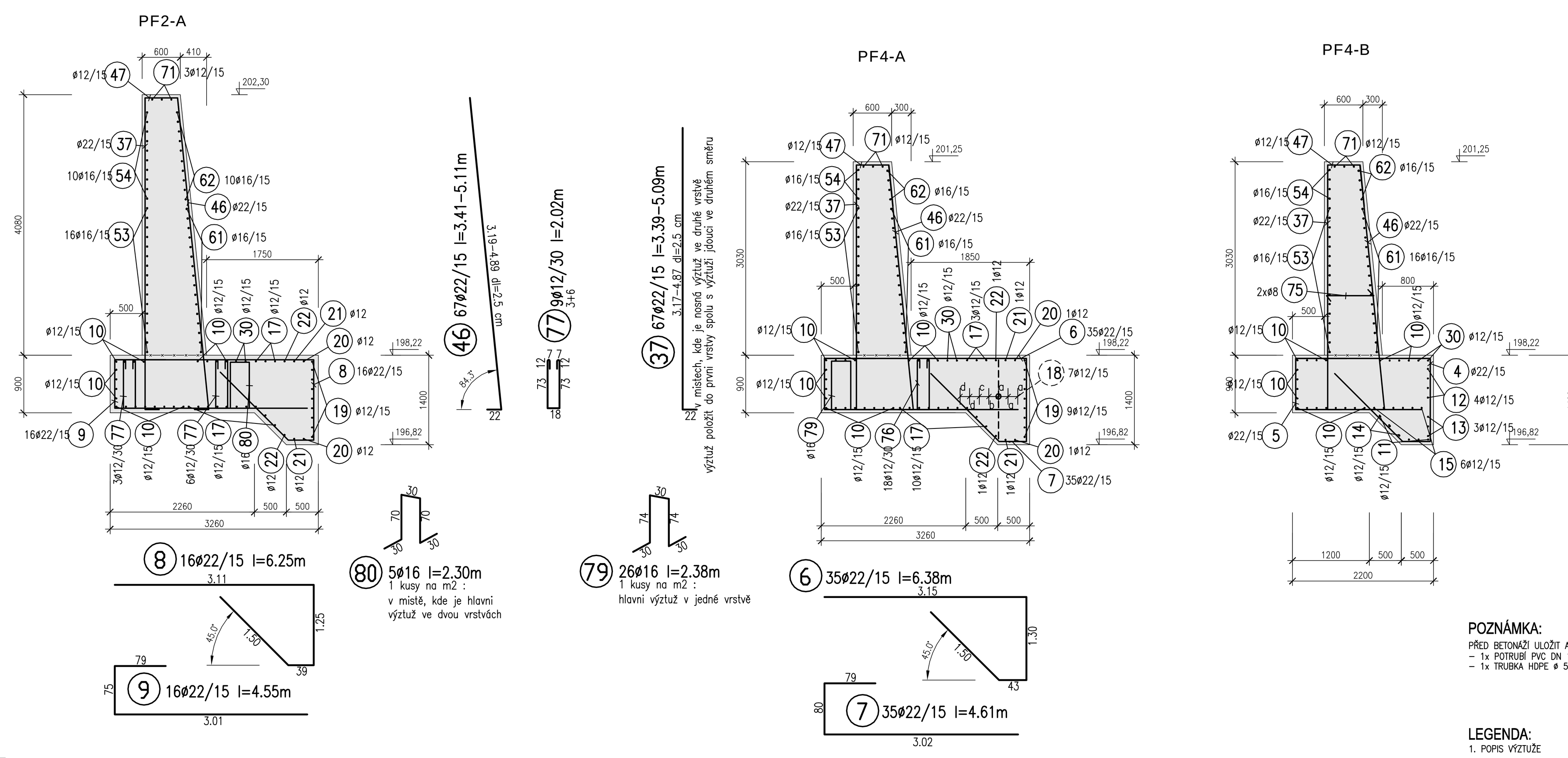


VYPIS VYZTUZE

| Pol | pr mm | ks | délka m | 8 | 12 | 16 | 22 |
|---|---|---|---|---|---|---|---|
| 1 | 22 | 57 | 5.78 | | | | 329.46 |
| 2 | 22 | 2 | 4.10 | | | | 8.20 |
| 3 | 22 | 51 | 4.01 | | | | 204.51 |
| 4 | 22 | 27 | 5.33 | | | | 143.91 |
| 5 | 22 | 27 | 3.56 | | | | 96.12 |
| 6 | 22 | 35 | 6.38 | | | | 223.30 |
| 7 | 22 | 35 | 4.61 | | | | 161.35 |
| 8 | 22 | 16 | 6.25 | | | | 100.00 |
| 9 | 22 | 16 | 4.55 | | | | 72.80 |
| 10 | 12 | 20 | 10.89 | | 217.80 | | |
| 11 | 12 | 6 | viz výk | | 45.00 | | |
| 12 | 12 | 4 | 7.34 | | 29.36 | | |
| 13 | 12 | 3 | viz výk | | 19.17 | | |
| 14 | 12 | 3 | 3.87 | | 11.61 | | |
| 15 | 12 | 6 | 1.40 | | 8.40 | | |
| 16 | 12 | 8 | viz výk | | 27.03 | | |
| 17 | 12 | 13 | viz výk | | 103.14 | | |
| 18 | 12 | 7 | viz výk | | 16.30 | | |
| 19 | 12 | 9 | 8.28 | | 74.52 | | |
| 20 | 12 | 2 | 8.16 | | 16.32 | | |
| 21 | 12 | 2 | 8.05 | | 16.10 | | |
| 22 | 12 | 2 | 7.93 | | 15.86 | | |
| 23 | 12 | 14 | viz výk | | 106.18 | | |
| 24 | 12 | 9 | viz výk | | 76.84 | | |
| 25 | 12 | 2 | 9.02 | | 18.04 | | |
| 26 | 12 | 2 | 9.06 | | 18.12 | | |
| 27 | 12 | 2 | 9.18 | | 18.36 | | |
| 28 | 12 | 2 | 9.29 | | 18.58 | | |
| 29 | 12 | 9 | 9.41 | | 84.69 | | |
| 30 | 12 | 2 | 11.48 | | 22.96 | | |
| 31 | 12 | 2 | 8.47 | | 16.94 | | |
| 32 | 12 | 17 | viz výk | | 49.09 | | |
| 33 | 12 | 4 | 3.81 | | 15.24 | | |
| 34 | 12 | 3 | viz výk | | 5.72 | | |
| 35 | 22 | 24 | viz výk | | | | 106.71 |
| 36 | 22 | 9 | 5.10 | | | | 45.90 |
| 37 | 22 | 67 | viz výk | | | | 283.54 |
| 38 | 22 | 1 | 5.17 | | | | 5.17 |
| 39 | 22 | 1 | 5.50 | | | | 5.50 |
| 40 | 22 | 1 | 5.11 | | | | 5.11 |
| 41 | 22 | 1 | 4.95 | | | | 4.95 |
| 42 | 22 | 8 | viz výk | | | | 35.32 |
| 43 | 22 | 24 | viz výk | | | | 107.16 |
| 44 | 22 | 16 | 5.12 | | | | 81.92 |
| 45 | 22 | 8 | viz výk | | | | 33.80 |
| 46 | 22 | 67 | viz výk | | | | 284.95 |
| 47 | 12 | 111 | 1.80 | | 199.80 | | |
| 48 | 8 | 1 | 15.00 | 15.00 | | | |
| 49 | 22 | 1 | 4.81 | | | | 4.81 |
| 50 | 22 | 1 | 4.65 | | | | 4.65 |
| 51 | 16 | 10 | 3.79 | | | 37.90 | |
| 52 | 16 | 5 | 6.28 | | | 31.40 | |
| 53 | 16 | 16 | 11.06 | | | 176.96 | |
| 54 | 16 | 10 | viz výk | | | 61.22 | |
| 55 | 16 | 8 | 7.43 | | | 59.44 | |
| 56 | 16 | 12 | viz výk | | | 71.52 | |
| 57 | 16 | 5 | viz výk | | | 28.61 | |
| 58 | 16 | 1 | 3.89 | | | 3.89 | |
| 59 | 16 | 2 | 4.77 | | | 9.54 | |
| 60 | 16 | 12 | viz výk | | | 40.72 | |
| 61 | 16 | 16 | 10.94 | | | 175.04 | |
| 62 | 16 | 10 | viz výk | | | 60.55 | |
| 63 | 16 | 14 | 2.60 | | | 36.40 | |
| 64 | 16 | 12 | viz výk | | | 39.64 | |
| 65 | 16 | 3 | viz výk | | | 22.25 | |
| 66 | 16 | 5 | viz výk | | | 35.90 | |
| 67 | 16 | 12 | viz výk | | | 52.33 | |
| 68 | 16 | 6 | viz výk | | | 30.47 | |
| 69 | 12 | 3 | 4.93 | | 14.79 | | |
| 70 | 12 | 3 | 5.11 | | 15.33 | | |
| 71 | 12 | 3 | 11.40 | | 34.20 | | |
| 72 | 12 | 20 | viz výk | | 38.03 | | |
| 73 | 12 | 16 | viz výk | | 29.81 | | |
| 74 | 12 | 16 | 1.76 | | 28.16 | | |
| 75 | 12 | 34 | 0.92 | | 31.28 | | |
| 76 | 12 | 97 | 2.10 | | 203.70 | | |
| 77 | 12 | 9 | 2.02 | | 18.18 | | |
| 78 | 12 | 13 | 2.62 | | 34.06 | | |
| 79 | 16 | 26 | 2.38 | | | 61.88 | |
| 80 | 16 | 5 | 2.30 | | | 11.50 | |
| 81 | 12 | 34 | 0.97 | | 32.98 | | |
| 82 | 12 | 34 | 1.02 | | 34.68 | | |
| 83 | 12 | 32 | 1.07 | | 34.24 | | |
| 84 | 12 | 28 | 1.12 | | 31.36 | | |
| 85 | 12 | 22 | 1.17 | | 25.74 | | |
| 86 | 12 | 14 | 1.22 | | 17.08 | | |
| 87 | 16 | 5 | 6.28 | | | 31.40 | |

| pr | kg/mb | Celk. délka (m) | Hmotnost(kg) |
|---|---|---|---|
| 8 | 0.395 | 15.00 | 5.9 |
| 12 | 0.888 | 1874.79 | 1664.8 |
| 16 | 1.580 | 1078.56 | 1704.1 |
| 22 | 2.980 | 2349.14 | 7000.4 |

CELK. HMOTNOST = 10375.3 kg

BETON ČSN EN 206-1 (CZ F.2)
C30/37(56dnů)-XF3-XA1-Cl0,4-Dmax=22-S3
max. průsak 20mm podle ČSN EN 12390-8
OCEL B500B
minimální krytí: 50mm

**POZNÁMKA:**
PŘED BETONÁŽÍ ULOŽIT A UPEVNIT K VÝZTUŽI:
- 1x POTRUBÍ PVC DN 150 DLE VÝKRESU TVARU (PŘÍLOHA 01.4.5.1)
- 1x TRUBKA HDPE ø 50 FLEXIBILNÍ DLE VÝKRESU TVARU (PŘÍLOHA 01.4.5.1)

**LEGENDA:**
1. POPIS VÝZTUŽE
rozteč prutu v cm – 9ø22/20 l=6.48m – délka prutu v m
počet kusů – průměr prutu v mm
2. DÉLKY VÝZTUŽE
2.98 - (m)
90- (cm)


PÖYRY
Pöyry Environment a.s. Botanická 834/56, 602 00 Brno | Tel: +420 541 554 111 Fax: +420 541 211 205 | E-mail: trade.wecz@poyry.com http://www.poyry.cz
Zodpovědný projektant ING. MAREK ČERNÝ | Hlavní inženýr projektu ING. ROSTISLAV MIKULÁŠEK | Vedoucí střediska ING. JIŘÍ ŠVANCARA
Vypracoval ING. EVA KOCÁBOVÁ | Kontroloval ING. ŠÁRKA FLORIÁNOVÁ | Zakázkové číslo 3A12290.31.C01

Datum LISTOPAD 2012 | Stupeň dokumentace DPS | Název souboru 01_4_5_2_vykres_vyztuze.dwg

Akce
ODSTRANĚNÍ NÁSLEDKŮ DŮLNÍ ČINNOSTI A DŮLNÍCH POKLESŮ Z MINULOSTI - PROTIPOVODŇOVÁ OCHRANA ŽABNÍK V OSTRAVĚ-KOBLOVÉ PROTI STOLETÝM PRŮTOKŮM VE VODNÍM TOKU ODRA
SO 01.4 HRÁZOVÁ PROPUST

Příloha
**ŽELEZOBETONOVÁ ZEĎ NA VTOKU - VÝKRES VÝZTUŽE**

Objednatel
Statutární město Ostrava, Prokešovo Náměstí 8, 729 30 OSTRAVA

Měřítko 1:50 | Příloha 01.4.5.2