V	16,932	m2	RZ	27,800	m
NT	18,656	m2	RN	19,337	m
NS	83,641	m2	SH	39,216	m
SZ	4,527	m	HR	9,000	m
SN	33,288	m	HS	9,440	m
NF	3,361	m2			

ŘEZ 2
km 0.020

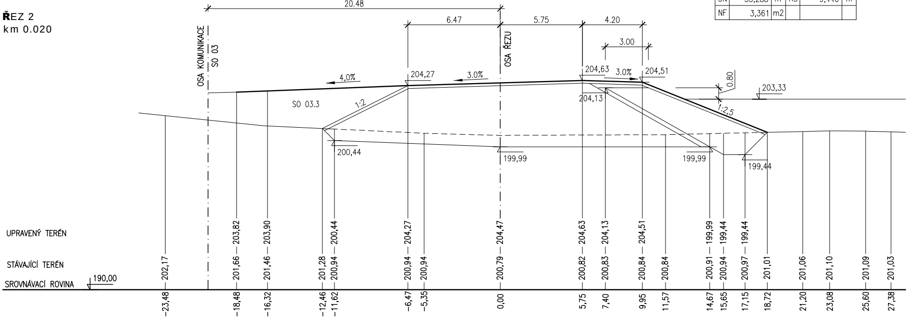
20.48
6.47
5.75
4.20
3.00
OSA KOMUNIKACE
SO 03
OSA ŘEZU
4,0%
204,27
3,0%
204,63
3,0%
204,51
0.80
203,33
204,13
SO 03.3
1:2
1:2,5
200,44
199,99
199,99
199,44
UPRAVENÝ TERÉN
STÁVAJÍCÍ TERÉN
SROVNÁVACÍ ROVINA
190,00
202,17
-23,48
201,66 — 203,82
-18,48
201,46 — 203,90
-16,32
201,28
-12,46
200,94 — 200,44
-11,62
200,94 — 204,27
-6,47
200,94
-5,35
200,79 — 204,47
0,00
200,82 — 204,63
5,75
200,83 — 204,13
7,40
200,84 — 204,51
9,95
200,84
11,57
200,91 — 199,99
14,67
200,94 — 199,44
15,65
200,97 — 199,44
17,15
201,01
18,72
201,06
21,20
201,10
23,08
201,09
25,60
201,03
27,38

V	18,459	m2	RZ	30,872	m
NT	19,658	m2	RN	19,803	m
NS	97,832	m2	SH	42,002	m
SZ	4,090	m	HR	20,186	m
SN	42,152	m	HS	14,443	m
NF	3,785	m2			

ŘEZ 3
km 0.040

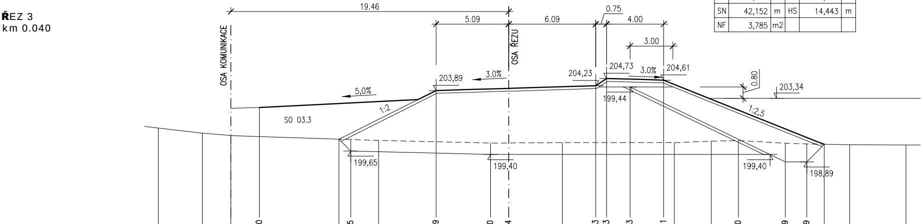
19.46
5.09
6.09
0.75
4.00
3.00
OSA KOMUNIKACE
OSA ŘEZU
5,0%
203,89
3,0%
204,23
204,73
3,0%
204,61
0.80
203,34
199,44
1:2
1:2,5
SO 03.3
199,65
199,40
199,40
198,89
UPRAVENÝ TERÉN
STÁVAJÍCÍ TERÉN
SROVNÁVACÍ ROVINA
190,00
201,25
-24,54
200,90
-21,46
200,71
-19,46
200,66 — 202,70
-19,10
200,48
-11,89
200,45 — 199,65
-11,07
200,39
-9,12
200,29 — 203,89
-5,09
200,20 — 199,40
-1,28
200,21 — 204,04
0,00
200,23
3,75
200,23 — 204,23
6,09
200,23 — 204,73
6,86
200,23 — 204,73
8,50
200,23 — 204,61
10,85
200,23
11,60
200,34
14,18
200,38 — 199,40
16,08
200,19 — 198,89
19,37
200,15 — 198,89
20,87
200,11
22,10
200,07
23,88
200,06
27,82

V	19,870	m2	RZ	25,769	m
NT	22,720	m2	RN	19,671	m
NS	106,357	m2	SH	43,180	m
SZ	10,684	m	HR	19,897	m
SN	41,298	m	HS	21,549	m
NF	4,914	m2			

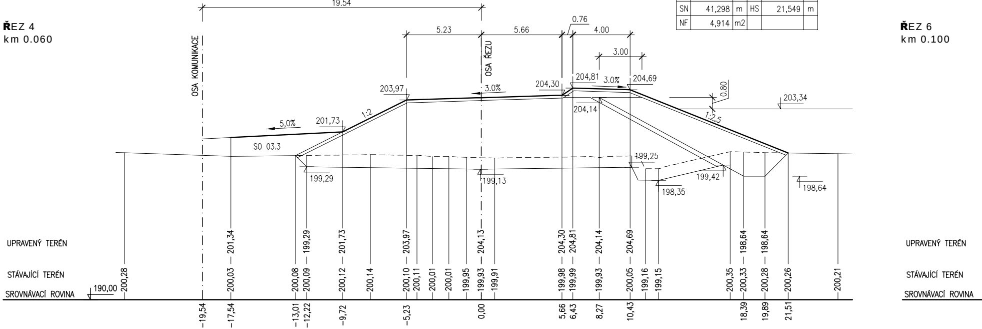
ŘEZ 4
km 0.060
ŘEZ 6
km 0.100
19.54
5.23
5.66
0.76
4.00
3.00
OSA KOMUNIKACE
OSA ŘEZU
203,97
3.0%
204,30
204,81
3.0%
204,69
0.80
203,34
204,14
1:2,5
5,0%
201,73
1:2
SO 03.3
199,25
199,29
199,13
199,42
198,35
198,64
UPRAVENÝ TERÉN
STÁVAJÍCÍ TERÉN
SROVNÁVACÍ ROVINA
190,00
201,34
199,29
201,73
203,97
204,13
204,30
204,81
204,14
204,69
198,64
198,64
200,28
200,03
200,08
200,09
200,12
200,14
200,10
200,11
200,01
200,01
199,95
199,93
199,91
199,98
199,99
199,93
200,05
199,16
199,15
200,35
200,33
200,28
200,26
200,21
-19,54
-17,54
-13,01
-12,22
-9,72
-5,23
0,00
5,66
6,43
8,27
10,43
18,39
19,89
21,51

V	17,090	m2	RZ	29,338	m
NT	23,360	m2	RN	17,976	m
NS	96,878	m2	SH	41,203	m
SZ	5,075	m	HR	18,477	m
SN	41,762	m	HS	21,651	m
NF	4,610	m2			

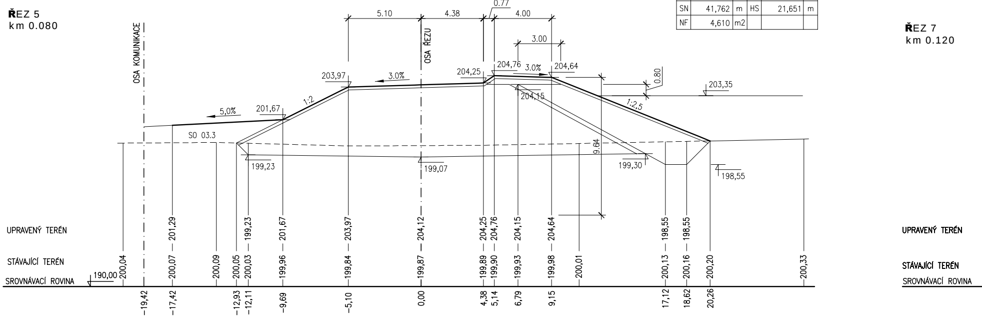
ŘEZ 5
km 0.080
ŘEZ 7
km 0.120
5.10
4.38
0.77
4.00
3.00
OSA KOMUNIKACE
OSA ŘEZU
203,97
3.0%
204,25
204,76
3.0%
204,64
0.80
203,35
204,15
1:2,5
5,0%
201,67
1:2
SO 03.3
9.64
199,23
199,07
199,30
198,55
UPRAVENÝ TERÉN
STÁVAJÍCÍ TERÉN
SROVNÁVACÍ ROVINA
190,00
201,29
199,23
201,67
203,97
204,12
204,25
204,76
204,15
204,64
198,55
198,55
200,04
200,07
200,09
200,05
200,03
199,96
199,84
199,87
199,89
199,90
199,93
199,98
200,01
200,13
200,16
200,20
200,33
-19,42
-17,42
-12,93
-12,11
-9,69
-5,10
0,00
4,38
5,14
6,79
9,15
17,12
18,62
20,26

ŘEZ 8
km 0.140

V	15,910	m2	RZ	27,554	m
NT	21,778	m2	RN	16,225	m
NS	83,539	m2	SH	39,146	m
SZ	4,721	m	HR	17,136	m
SN	40,811	m	HS	20,882	m
NF	3,967	m2			

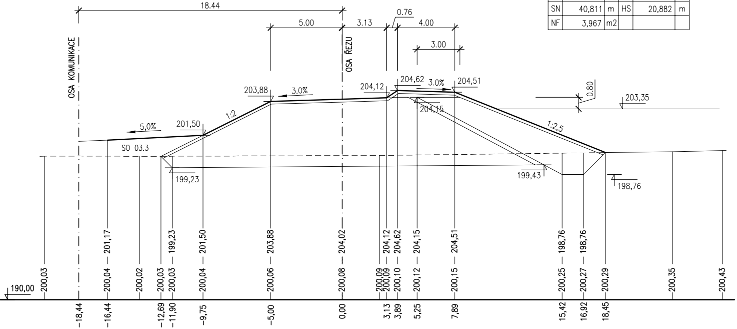
18.44
5.00
3.13
0.76
4.00
3.00
OSA KOMUNIKACE
OSA ŘEZU
203,88
3.0%
204,12
204,62
3.0%
204,51
0.80
203,35
204,15
1:2
5,0%
201,50
SO 03.3
1:2,5
199,23
199,43
198,76
190,00
200,03
200,04 — 201,17
200,02
200,03 — 200,03 — 199,23
200,04 — 201,50
200,06 — 203,88
200,08 — 204,02
200,09 — 200,09 — 204,12
200,10 — 204,62
200,12 — 204,15
200,15 — 204,51
200,25 — 198,76
200,27 — 198,76
200,29
200,35
200,43
-18,44
-16,44
-12,69
-11,90
-9,75
-5,00
0,00
3,13
3,89
5,25
7,89
15,42
16,92
18,45

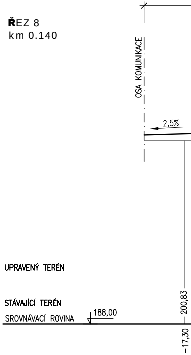
OSA KOMUNIKACE
2,5%
UPRAVENÝ TERÉN
STÁVAJÍCÍ TERÉN
SROVNÁVACÍ ROVINA
188,00
200,83
-17,30

ŘEZ 9
km 0.160

V	14,934	m2	RZ	26,065	m
NT	18,894	m2	RN	15,664	m
NS	71,576	m2	SH	37,388	m
SZ	4,343	m	HR	17,134	m
SN	37,997	m	HS	18,961	m
NF	3,344	m2			

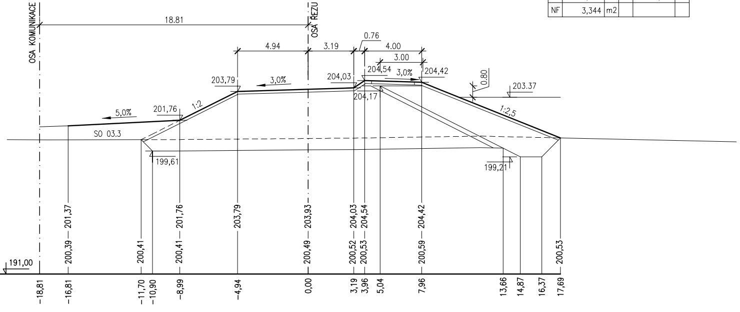
OSA KOMUNIKACE
OSA ŘEZU
18.81
4.94
3.19
0.76
4.00
3.00
203,79
3.0%
204,03
204,54
3.0%
204,42
0.80
203.37
204,17
1:2
5,0%
201,76
SO 03.3
1:2,5
199,61
199,21
191,00
200,39 — 201,37
200,41
200,41 — 201,76
203,79
200,49 — 203,93
200,52 — 204,03
200,53 — 204,54
200,59 — 204,42
200,53
-18,81
-16,81
-11,70
-10,90
-8,99
-4,94
0,00
3,19
3,96
5,04
7,96
13,66
14,87
16,37
17,69

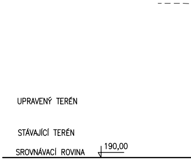
UPRAVENÝ TERÉN
STÁVAJÍCÍ TERÉN
SROVNÁVACÍ ROVINA
190,00

V	25,109	m2	RZ	25,375	m
NT	3,691	m2	RN	18,938	m
NS	93,447	m2	SH	37,058	m
SZ	7,441	m	HR	20,127	m
SN	34,997	m	HS	16,234	m
NF	2,393	m2			

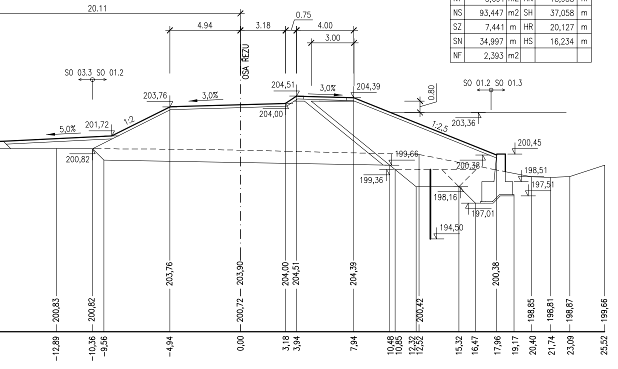
20.11
4.94
3.18
0.75
4.00
3.00
OSA ŘEZU
SO 03.3 SO 01.2
SO 01.2 SO 01.3
204,51
3,0%
204,39
0.80
203,76
3,0%
204,00
1:2
1:2,5
203,36
5,0%
201,72
200,82
200,45
199,66
200,38
198,51
199,36
197,51
198,16
197,01
194,50
200,83
200,82
203,76
203,90
200,72
204,00
204,51
204,39
200,42
200,38
198,85
198,81
198,87
199,66
-12,89
-10,36
-9,56
-4,94
0,00
3,18
3,94
7,94
10,48
10,85
12,32
12,52
15,32
16,47
17,96
19,17
20,40
21,74
23,09
25,52

V	26,495	m2	RZ	25,205	m
NT	30,425	m2	RN	22,210	m
NS	85,770	m2	SH	37,237	m
SZ	5,300	m	HR	17,064	m
SN	34,922	m	HS	18,464	m
NF	3,817	m2			

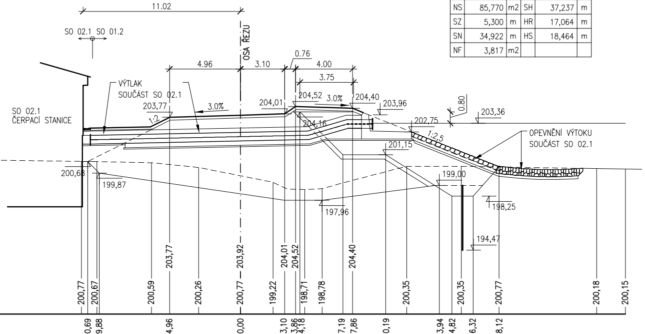
11.02
SO 02.1 SO 01.2
OSA ŘEZU
4.96
3.10
0.76
4.00
3.75
VÝTLAK
SOUČÁST SO 02.1
SO 02.1
ČERPACÍ STANICE
203,77
3,0%
204,01
204,52
3,0%
204,40
203,96
0.80
203,36
1:2
204,16
202,75
1:2,5
OPEVNĚNÍ VÝTOKU
SOUČÁST SO 02.1
201,15
200,68
199,87
199,00
197,96
198,25
194,47
200,77
200,67
200,59
203,77
200,26
203,92
200,77
199,22
204,01
204,52
198,71
198,78
204,40
200,35
200,35
200,77
200,18
200,15
-10,69
-9,88
-4,96
0,00
3,10
3,86
4,18
7,19
7,86
10,19
13,94
14,82
16,32
18,12

ŘEZ 10
km 0.180

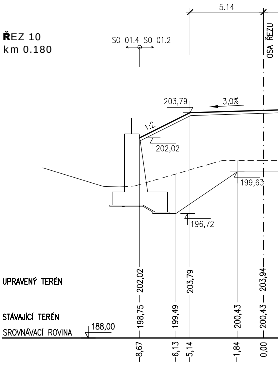
5.14
SO 01.4 SO 01.2
OSA ŘEZU
203,79
3,0%
1:2
202,02
199,63
196,72
UPRAVENÝ TERÉN
STÁVAJÍCÍ TERÉN
SROVNÁVACÍ ROVINA
188,00
202,02
198,75
199,49
203,79
200,43
203,94
200,43
-8,67
-6,13
-5,14
-1,84
0,00

ŘEZ 11
km 0.200

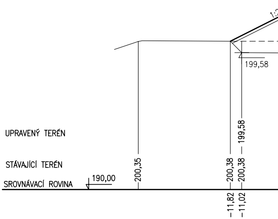
1:2
199,58
UPRAVENÝ TERÉN
STÁVAJÍCÍ TERÉN
SROVNÁVACÍ ROVINA
190,00
200,35
199,58
200,38
200,38
-11,82
-11,02

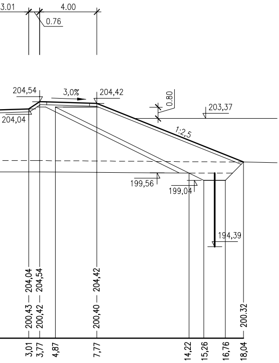
3.01
4.00
0.76
204,54
3,0%
204,42
0.80
203,37
204,04
1:2,5
199,56
199,04
194,39
200,43 — 204,04
200,42 — 204,54
200,40 — 204,42
200.32
3,01
3,77
4,87
7,77
14,22
15,26
16,76
18,04

V	27,472	m2	RZ	15,917	m
NT	24,612	m2	RN	16,353	m
NS	78,125	m2	SH	37,481	m
SZ	10,344	m	HR	17,154	m
SN	32,814	m	HS	15,917	m
NF	3,026	m2			

LEGENDA

V	VÝKOP
NT	NÁSYP TĚSNĚNÍ
NS	NÁSYP STABILIZAČNÍ ČÁSTI
SZ	SVAHOVÁNÍ ZÁŘEZŮ
SN	SVAHOVÁNÍ NÁSYPŮ
NF	NÁSYP FILTRU
RZ	ROVINA ZÁŘEZŮ
RN	ROVINA NÁSYPŮ
SH	SEJMUTÍ HUMUSU
HR	OHUMUSOVÁNÍ ROVINY
HS	OHUMUSOVÁNÍ SVAHU

V	15,606	m2	RZ	28,019	m
NT	18,338	m2	RN	18,742	m
NS	80,062	m2	SH	38,640	m
SZ	3,029	m	HR	17,161	m
SN	43,051	m	HS	20,280	m
NF	3,991	m2			

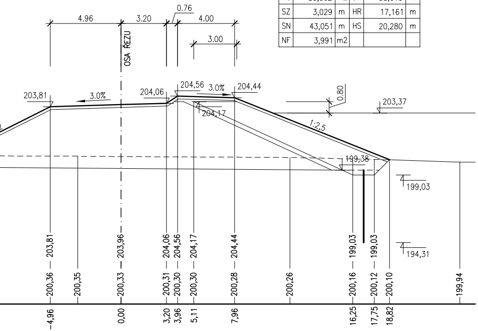
4.96
3.20
0.76
4.00
3.00
OSA ŘEZU
203,81
3.0%
204,06
204,56
3,0%
204,44
0.80
203,37
204,17
1:2,5
199,38
199,03
194,31
200,36 — 203,81
200,35
200,33 — 203,96
200,31 — 204,06
200,30 — 204,56
200,30 — 204,17
200,28 — 204,44
200,26
200,16 — 199,03
200,12 — 199,03
200,10
199,94
-4,96
0,00
3,20
3,96
5,11
7,96
16,25
17,75
18,82

VÝŠKOVÝ SYSTÉM B.P.V.

PÖYRY

Pöyry Environment a.s.
Botanická 834/56, 602 00 Brno
Tel: +420 541 554 111
Fax: +420 541 211 205
E-mail : trade.wecz@poyry.com
http://www.poyry.cz

Zodpovědný projektant ING. ROSTISLAV MIKULÁŠEK	Hlavní inženýr projektu ING. ROSTISLAV MIKULÁŠEK	Vedoucí střediska ING. JIŘÍ ŠVANCARA
Vypracoval ING. EVA KOCÁBOVÁ	Kontroloval ING. JIŘÍ ŠVANCARA	Zakázkové číslo 3A12290.31.C01
Datum LISTOPAD 2012	Stupeň dokumentace DPS	Název souboru 01_2_6.dwg

Akce
ODSTRANĚNÍ NÁSLEDKŮ DŮLNÍ ČINNOSTI A DŮLNÍCH POKLESŮ Z MINULOSTI
- PROTIPOVODŇOVÁ OCHRANA ŽABNÍK V OSTRAVĚ-KOBLOVĚ
PROTI STOLETÝM PRŮTOKŮM VE VODNÍM TOKU ODRA

SO 01.2 ZEMNÍ HRÁZ

Příloha

PŘÍČNÉ PROFILY HRÁZE - 1. ČÁST

Objednatel
Statutární město Ostrava, Prokešovo Náměstí 8, 729 30 OSTRAVA

Měřítko
1 : 200

Příloha
01.2.6.1