Situace lávky č. 1
1 : 100

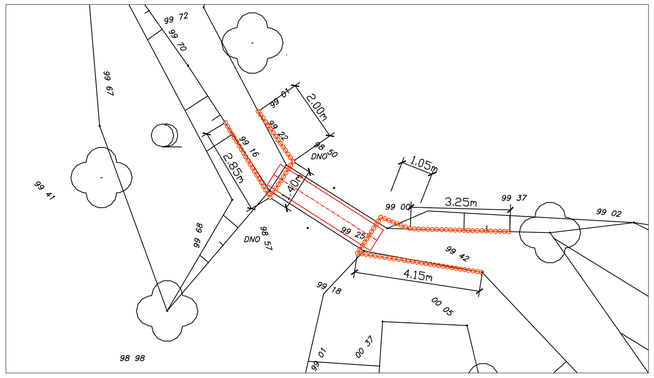

dřevěná palisáda

Vytyčovací body lávky č. 1	
Osa lávky	
Y = 779927.72	X = 979816.56
Y = 779924.35	X = 979813.71
Palisáda západ	
Y = 779928.23	X = 979814.49
Y = 779927.09	X = 979816.13
Y = 779927.85	X = 979817.31
Y = 779929.31	X = 979814.87
Palisáda východ	
Y = 779920.00	X = 979818.43
Y = 779923.25	X = 979818.34
Y = 779924.23	X = 979817.96
Y = 779924.99	X = 979819.14
Y = 779920.93	X = 979819.75

Osazení lávky č. 1
1 : 20

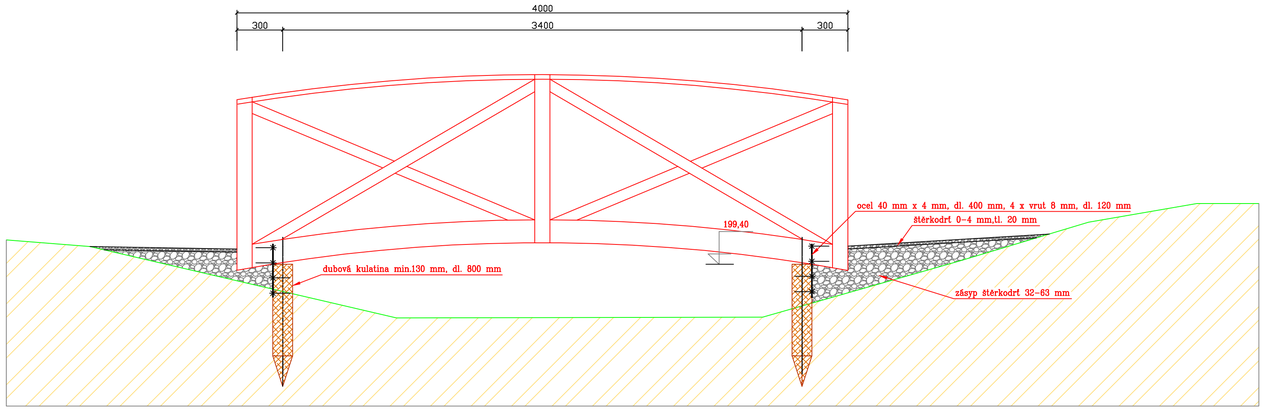

Situace lávky č. 2
1 : 100

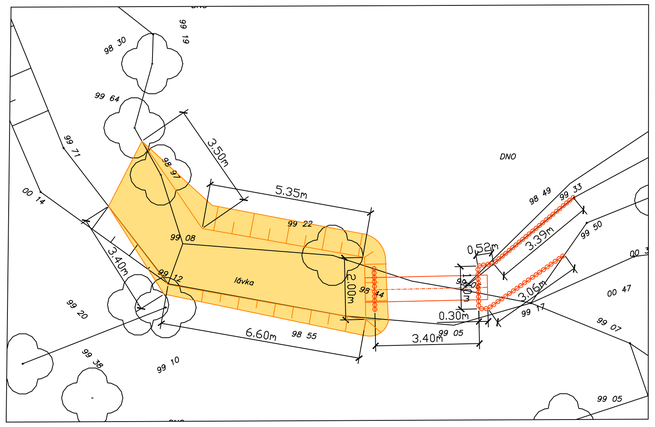

dřevěná palisáda

kamenný násyp

Vytyčovací body lávky č. 2	
Osa lávky	
Y = 779956.06	X = 979739.54
Y = 779952.06	X = 979739.46
Palisáda západ	
Y = 779955.78	X = 979738.85
Y = 779955.75	X = 979740.24
Palisáda východ	
Y = 779949.26	X = 979736.52
Y = 779951.87	X = 979738.68
Y = 779952.38	X = 979738.76
Y = 779952.35	X = 979740.16
Y = 779952.05	X = 979740.16
Y = 779949.54	X = 979738.39

Vytyčovací body horní hrany štěrkového násypu	
Y = 779963.37	X = 979734.68
Y = 779961.39	X = 979737.53
Y = 779956.08	X = 979738.48
Y = 779956.04	X = 979740.52
Y = 779962.51	X = 979739.37
Y = 779964.46	X = 979736.81

Osazení lávky č. 2
1 : 20

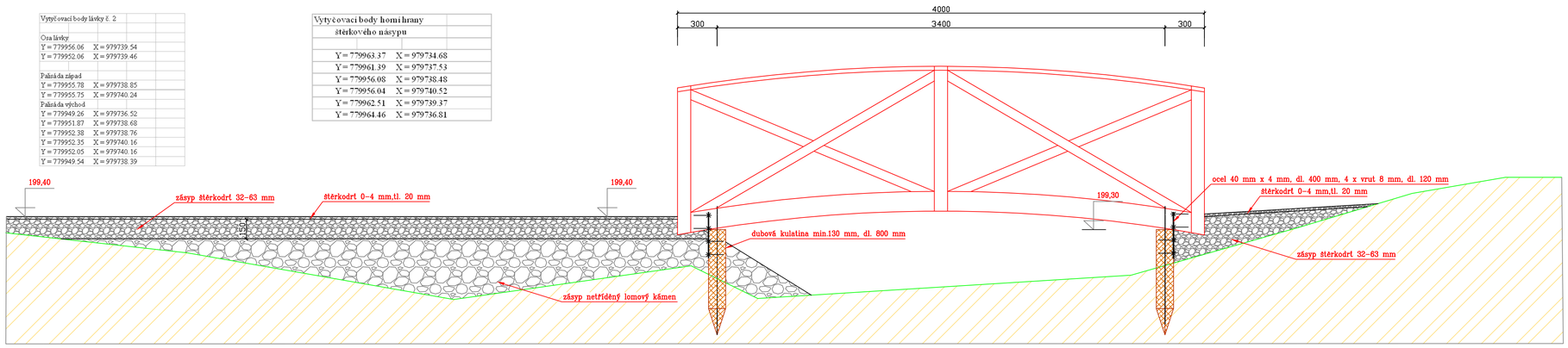

Úprava pěšiny
1 : 20

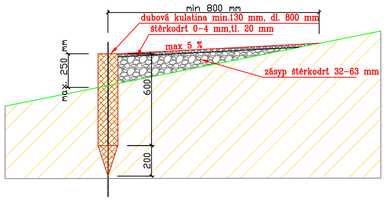

Lavička
1 : 20

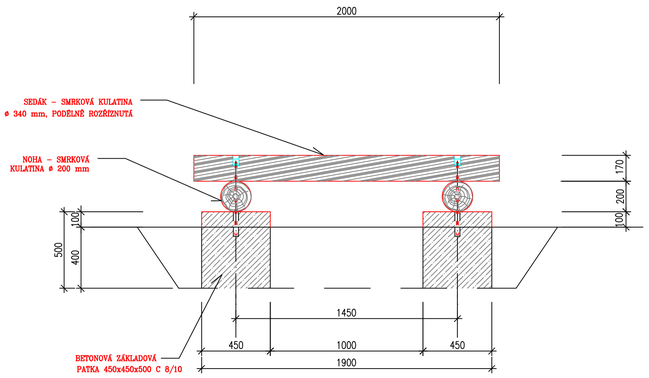

Výškový systém : Bpv Souřadnicový systém : S – JTSK

VÝKRES JE DUŠEVNÍM MAJETKEM BÁŇSKÉ PROJEKTY TEPLICE A.S., NESMÍ BÝT POUŽIT A KOPÍROVÁN TŘETÍ OSOBOU, JE PŘEDÁN Č JINAK S NÍM NAKLÁDÁNO BEZ PÍSEMNÉHO POVOLENÍ BÁŇSKÉ PROJEKTY TEPLICE A.S.

MĚŘÍTKO	PROJEKTANT	RNDr. BORŠIOVÁ	Bořišová	MP	RNDr. BORŠIOVÁ	Bořišová	DATUM	01/2013
ORIGINÁLU							STUPEŇ PD	AD
1 : 100 1 : 20	VYPRACOVAL	RNDr. BORŠIOVÁ	Bořišová	TECH.KONTR.	RNDr. BORŠIOVÁ		POČ.FORM.A4	8
	PROJEKTOVÁ KANCELÁŘ : ŽIVOTNÍHO PROSTŘEDÍ A REKULTIVACÍ							POŘ.ČÍSLO

BPT BÁŇSKÉ PROJEKTY TEPLICE akciová společnost

ZAKÁZKA : Zabrušany – revitalizace prostoru Heřman – AKTUALIZACE 01/2013

ČÁST : SO 1 – Lávky, lavičky a úprava pěšiny

OBSAH : Lávky, lavičky a úprava pěšiny

ČÍSLO ZAKÁZKY : 3711

7

ZR–2–07350

OBJEDNATEL : Obec Zabrušany